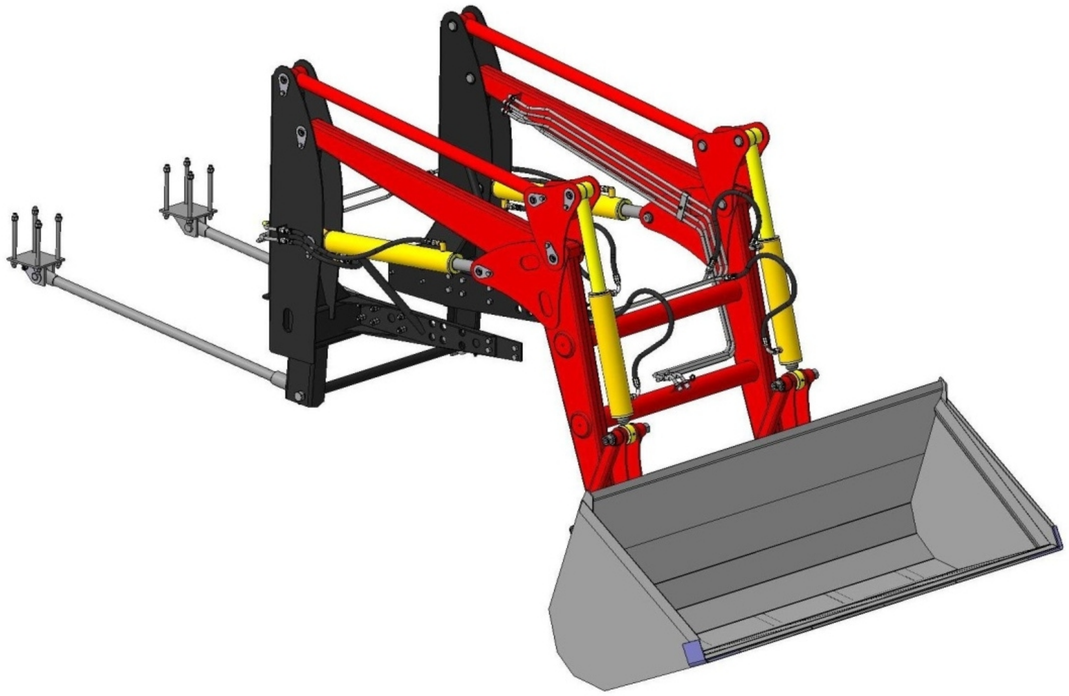

НАВЕСНОЕ ОБОРУДОВАНИЕ
ПОГРУЗЧИК
ПФН-0,9

КАТАЛОГ
КОМПЛЕКТУЮЩИХ И
ЗАПАСНЫХ ЧАСТЕЙ

2011

СОДЕРЖАНИЕ

Оборудование погрузочное ПФН-0,9 3
(общий вид и основные узлы)
Стрела ПФН-200.01 3
Тяга-банан ПФН-200.05 4
Штанга распорная ПФН-200.07 4
Стабилизатор ПФН-200.09 4
Комплект трубопроводов ПФН-0,9 4
Гидроцилиндр ЦГ-ПМК-80.50.400.1055-К1К2-Р15-23 5
Гидроцилиндр ЦГ-ПМК-80.50.560.925-К2-УР15-01 5
Оборудование погрузочное ПФН-0,9 6
(комплектующие и запасные части)
Сменный навесной инструмент Оборудования погрузочного ПФН-0,9 8
Гидробур ПФН-205 9
Вилы сельскохозяйственные ПФН-210-01 (без захвата) и ПФН-215 (с захватом) 12
Отвал жесткий 2,0м ПФН-220 14
Адаптер для сменного инструмента "Сальск" ПФН-225 13
Вилы штыковые ПФН-235 14
Ковш 0,8м3 с быстросменом ПФН-245 14
Быстросмен гидравлический ПФН-200.11 15
Отвал снежный гидроповоротный 2,4м ПФН-250 16
Отвал снежный 2,4м ПФН-255 17
Ковш челюстной 0,5м3 ПФН-260 18
Ковш-челюсти "РАПТОР" ПФН-265 19
Ковш челюстной 0,8м3 ПФН-270 20
Вилы погрузочные ПФН-280 25
Бревнозахват ПФН-295 26

Оборудование погрузочное ПФН-0,9

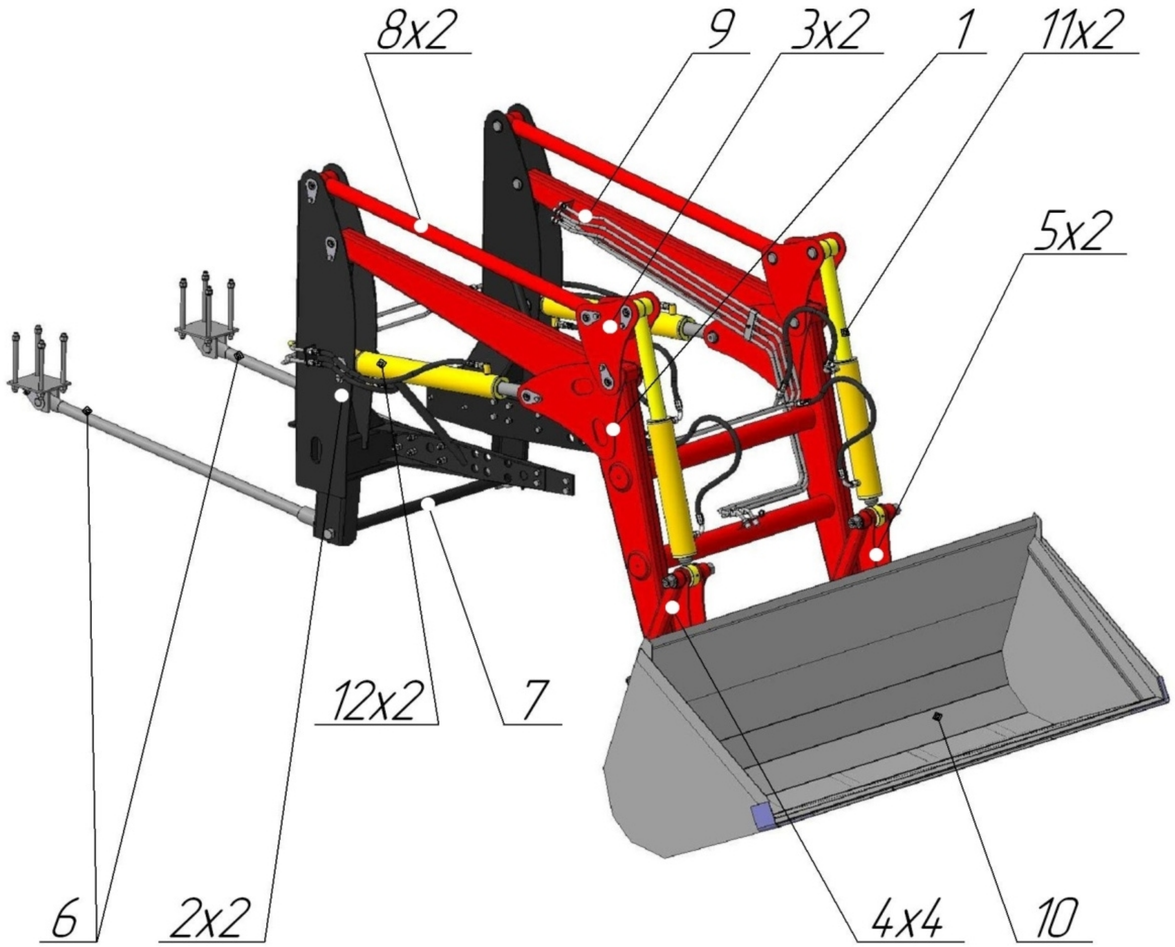

1. Стрела ПФН-200.01;
2. Стойка ПФН-200.12-правая (ПФН-200.12-01-левая) - 2 шт;
3. Переходное звено ПФН-200.03-правое (ПФН-200.03-01-левое) - 2 шт;
4. Рычаг ПФН-200.04 - 4 шт;
5. Тяга-банан ПФН-200.05 - 2 шт;
6. Штанга распорная ПФН-200.07-правая (ПФН-200.07-01-левая) - 2 шт;
7. Вал распорный ПФН-200.08;
8. Стабилизатор ПФН-200.09 - 2 шт;
9. Комплект трубопрводов;.
10. Ковш 0,8м3 ПФН-240(или любой навесной инструмент);
11. ГидроцилиндрЦГ-ПМК-80.50.400.1055-К1К2-Р15-23 - 2 шт;
12. ГидроцилиндрЦГ-ПМК-80.50.560.925-К2-УР15-01 - 2 шт.

Рисунок 1. Общий вид и основные узлы Оборудования погрузочного ПФН-0,9

Стрела ПФН-200.01

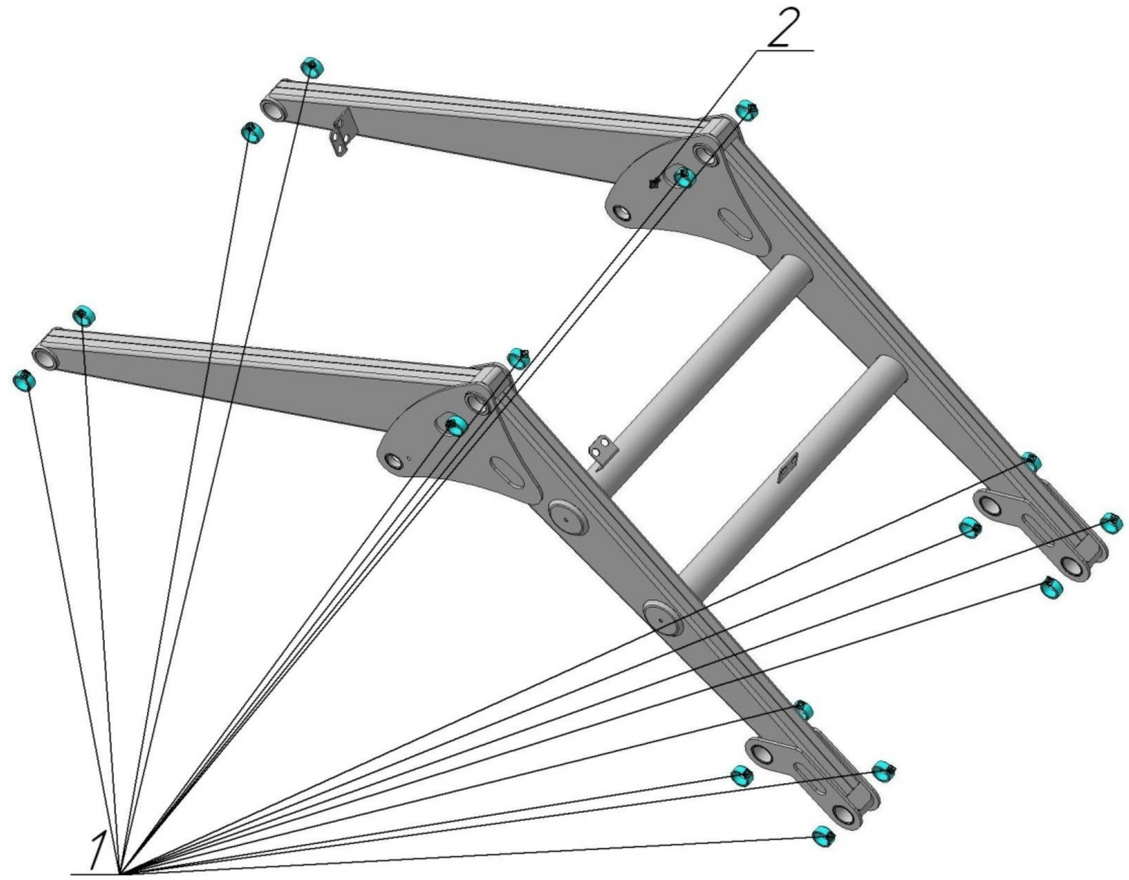

Рисунок 2. Стрела ПФН-200.01

Таблица 1. Комплектующие и запасные части к Стреле ПФН-200.01

Позиция	Наименование	Номер	Кол-во в узле	Примечания
1	2	3	4	5
1	Втулка	ВК-40.52.24	16	ТО
2	Болт	М8х30	1	ГОСТ 7805-70

Тяга-банан ПФН-200.05

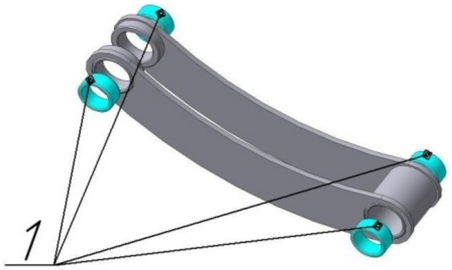

Рисунок 3. Тяга-банан ПФН-200.05

Таблица 2. Комплектующие и запасные части к Тяге-банану ПФН-200.05

Позиция	Наименование	Номер	Кол-во в узле	Примечания
1	2	3	4	5
1	Втулка	ВК-40.52.24	4	ТО

Штанга распорная ПФН-200.07

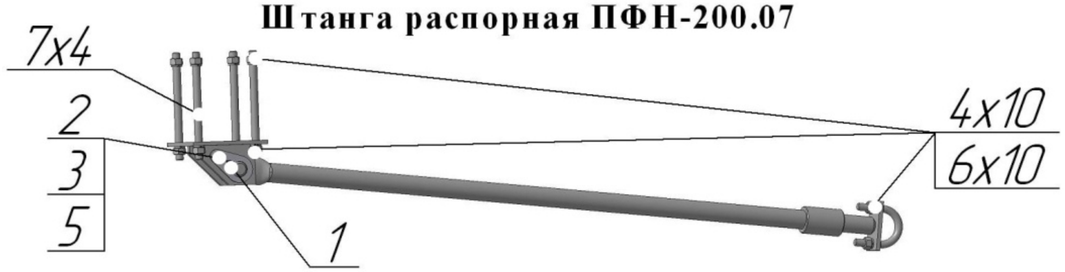

Рисунок 4. Штанга распорная ПФН-200.07

Таблица 3. Комплектующие и запасные части к Штанге распорной ПФН-200.07

Позиция	Наименование	Номер	Кол-во в узле	Примечания
1	2	3	4	5
1	Палец	ПФН-100.18.04	1	
2	Болт	М12х25	1	ГОСТ 7805-70
3	Гайка	М12	1	ГОСТ 5915-70
4	Гайка	М16	10	ГОСТ 5915-70
5	Шайба	12 65Г (пружинная)	1	ГОСТ 6402-70
6	Шайба	16 65Г (пружинная)	10	ГОСТ 6402-70
7	Шпилька	ПФН-100.18.006	4	

Стабилизатор ПФН-200.09

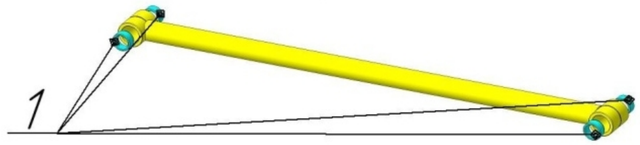

Рисунок 5. Стабилизатор ПФН-200.09

Таблица 4. Комплектующие и запасные части к Стабилизатору ПФН-200.09

Позиция	Наименование	Номер	Кол-во в узле	Примечания
1	2	3	4	5
1	Втулка	ВК-40.52.24	4	ТО

Комплект трубопроводов ПФН-0,9

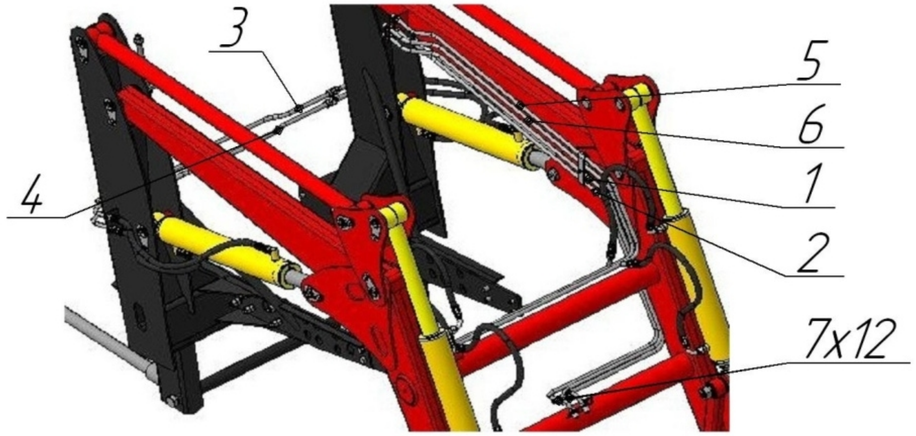

Рисунок 6. Комплект трубопроводов ПФН-0,9

Таблица 5. Комплект трубопроводов ПФН-0,9

Позиция	Наименование	Номер	Кол-во в узле	Примечания
1	2	3	4	5
1	Трубка управления сменным инструментом	ПФН-200.15.03	1	Оцинкование
2	Трубка управления сменным инструментом	ПФН-200.15.04	1	Оцинкование
3	Трубка опускания стрелы	ПФН-200.15.07	1	Оцинкование
4	Трубка подъема стрелы	ПФН-200.15.08	1	Оцинкование
5	Трубка подъема ковша	ПФН-200.15.09	1	Оцинкование
6	Трубка опускания ковша	ПФН-200.15.10	1	Оцинкование
7	Гайка М20х1,5	ПФН-200.15.001	12	Оцинкование

Гидроцилиндр ЦГ-ПМК-80.50.400.1055-К1К2-Р15-23
(Номер при заказе ЦГ-80.50-0150)

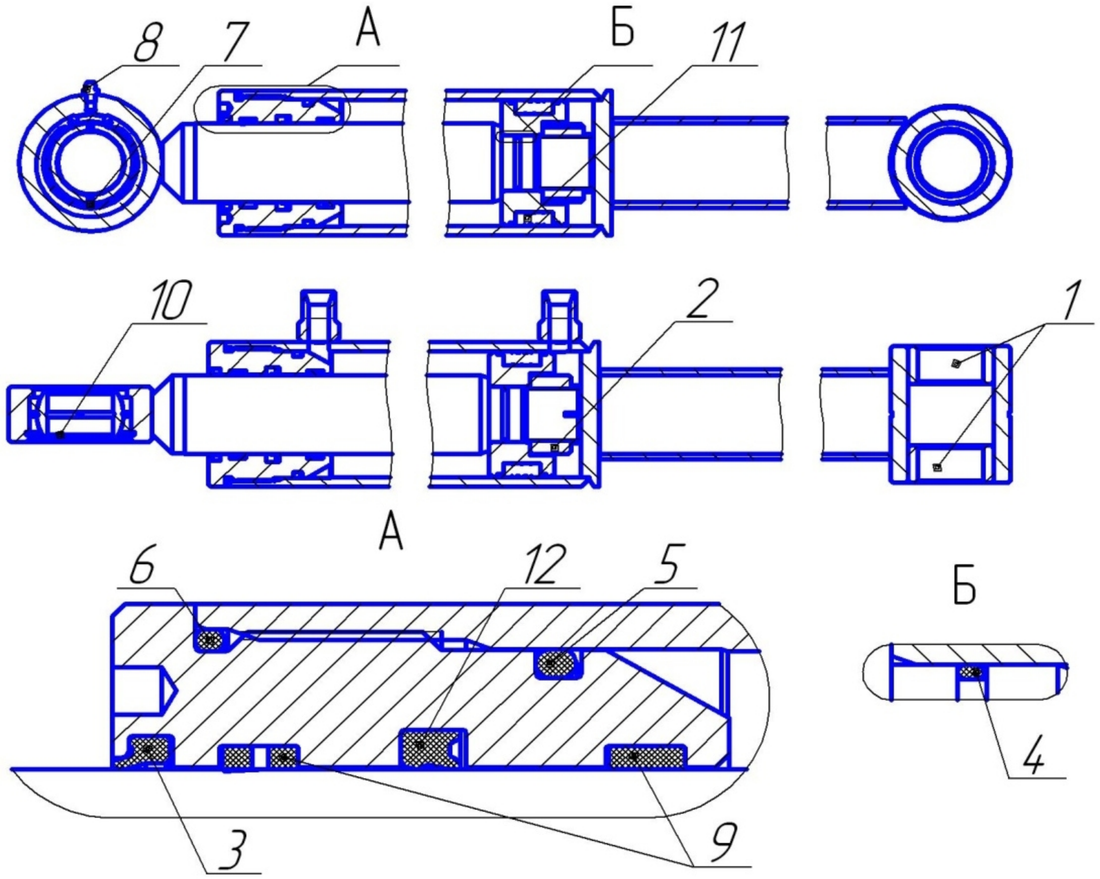

Рисунок 7. Гидроцилиндр ЦГ-ПМК-80.50.400.1055-К1К2-Р15-23

Таблица 6. Комплектующие и запасные части к Гидроцилиндру ЦГ-ПМК-80.50.400.1055-К1К2-Р15-23

№ п/п	Наименование	Номер	Кол-во	Примечание
1	Втулка	ВК-40.52.24	2	ТО
2	Гайка М33х1,5	ЦГ-ПМК-00.007	1	
3	Грязесъемник	SA 50	1	
4	Кольцо	030-034-25-2-2	1	ГОСТ 9833-73
5	Кольцо	072-080-46-2-2	1	ГОСТ 9833-73
6	Кольцо	080-086-36-2-2	1	ГОСТ 9833-73
7	Кольцо	В 62.65Г	1	ГОСТ 13943-86
8	Масленка	1.1 Ц6 (М6х1)	1	ГОСТ 19853-74
9	Опорное кольцо	FI 50	2	
10	Подшипник	ШС-40	1	
11	Поршневое уплотнение	KGD 80 62	1	
12	Штоковое уплотнение	SD 50 60 7	1	

Гидроцилиндр ЦГ-ПМК-80.50.560.925-К2-УР15-01
(Номер при заказе ЦГ-80.50-0058)

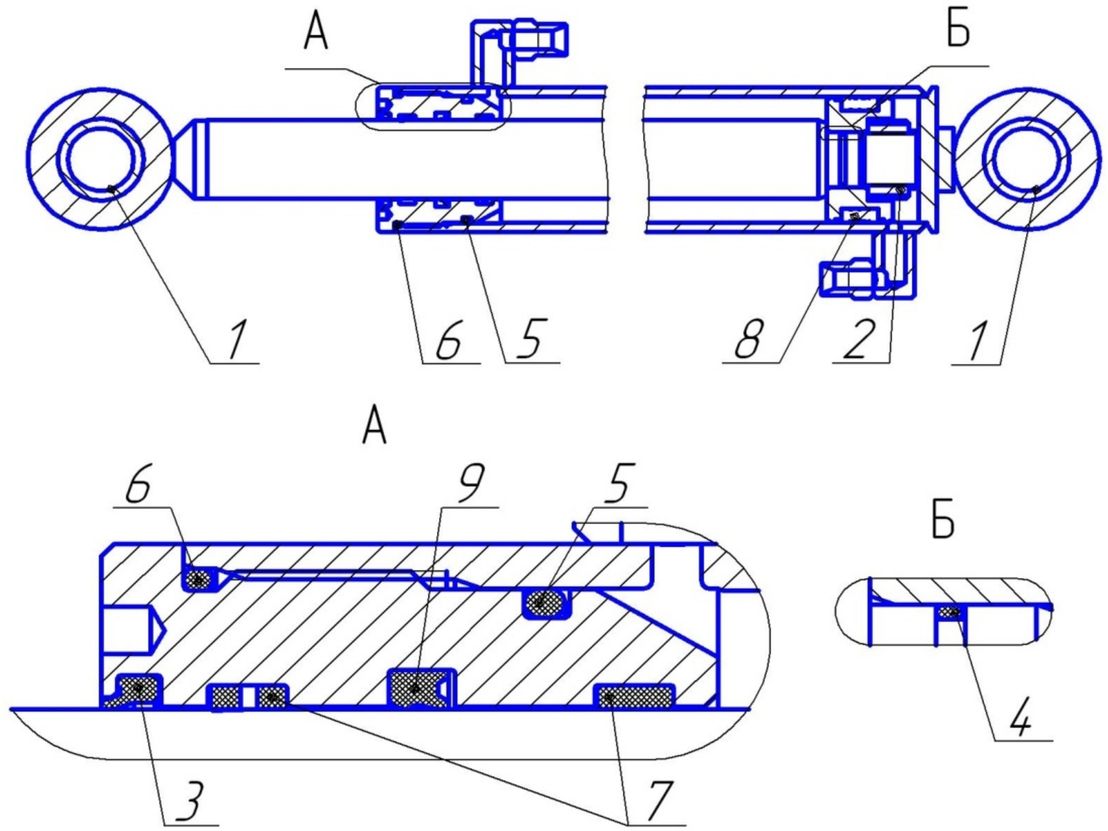

Рисунок 8. Гидроцилиндр ЦГ-ПМК-80.50.560.925-К2-УР15-01

Таблица 7. Комплектующие и запасные части к Гидроцилиндру ЦГ-ПМК-80.50.560.925-К2-УР15-01

№ п/п	Наименование	Номер	Кол-во	Примечание
1	Втулка	ВК-40.52.40	2	ТО
2	Гайка М33х1,5	ЦГ-ПМК-00.007	1	
3	Грязесъемник	SA 50	1	
4	Кольцо	030-034-25-2-2	1	ГОСТ 9833-73
5	Кольцо	072-080-46-2-2	1	ГОСТ 9833-73
6	Кольцо	080-086-36-2-2	1	ГОСТ 9833-73
7	Опорное кольцо	FI 50	2	
8	Поршневое уплотнение	KGD 80 62	1	
9	Штоковое уплотнение	SD 50 60 7	1	

Оборудование погрузочное ПФН-0,9

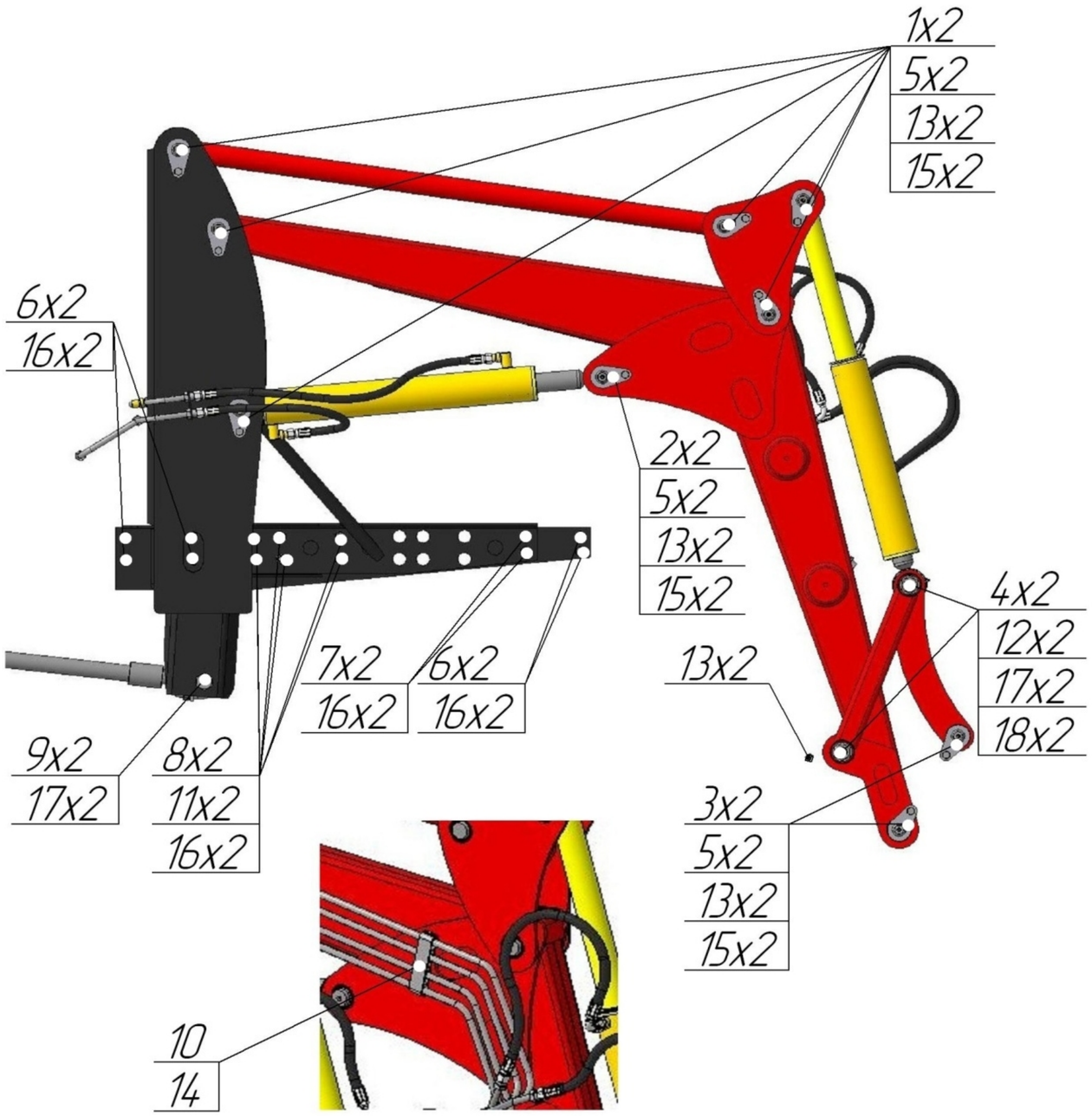

Рисунок 9. Оборудование погрузочное ПФН-0,9

Таблица 8. Комплектующие и запасные части к Оборудованию погрузочному ПФН-0,9

Позиция	Наименование	Номер	Кол-во в узле	Примечания
1	2	3	4	5
1	Палец	ПФН-100.20.000	12	ТО
2	Палец	ПФН-100.20.000-01	2	ТО
3	Палец	ПФН-200.10.000-02	4	ТО
4	Палец ступенчатый	ПФН-200.002	4	ТО
5	Болт	М12х20	18	ГОСТ 7805-70
6	Болт	М16х30	12	ГОСТ 7805-70
7	Болт	М16х40	4	ГОСТ 7805-70
8	Болт	М16х65	12	ГОСТ 7805-70
9	Болт	М27х60	2	ГОСТ 7805-70
10	Гайка	М8	1	ГОСТ 5915-70
11	Гайка	М16	24	ГОСТ 5915-70
12	Гайка	М27	8	ГОСТ 5915-70
13	Масленка	1.2 Ц6 (М10х1)	20	ГОСТ 19853-74
14	Шайба	8 65Г (пружинная)	1	ГОСТ 6402-70
15	Шайба	12 65Г (пружинная)	18	ГОСТ 6402-70
16	Шайба	16 65Г (пружинная)	28	ГОСТ 6402-70
17	Шайба	27 65Г (пружинная)	10	ГОСТ 6402-70
18	Шайба	А 27 (плоская)	8	ГОСТ 10450-70

Таблица 9. Перечень РВД Оборудования погрузочного ПФН-0,9

Позиция	Обозначение	Кол-во в узле	Примечания
1	2	3	4
1	П-РВД-12-250-650	2	От трубопроводов подключения стреловых гидроцилиндров к стреловым Гидроцилиндрам
2	П-РВД-12-250-850	2	
3	ПУ-РВД-12-250-850	1	От трубопроводов подключения ковшевых гидроцилиндров к ковшевым Гидроцилиндрам
4	ПУ-РВД-12-250-950	2	
5	У-РВД-12-250-850	1	
6	ПУ-РВД-12-250-3000 (при установке на "Беларус-920"; "Беларус-892"; "Беларус-952")	2	От гидросистемы трактора со стороны задней навечки к трубопроводам подключения гидроцилиндров челюстного ковша
7	ПУ-РВД-12-250-3000 ПУ-РВД-12-250-2000 ПУ-РВД-12-250-950 ПУ-РВД-12-250-850 (при установке на "Беларус-82.1")	1 1 1 1	От гидросистемы трактора со стороны задней навечки к трубопроводам подключения гидроцилиндров челюстного ковша
8	П-РВД-12-250-1250	2	От трубопроводов подключения сменного навесного инструмента к гидрооборудованию сменного навесного инструмента

Условное обозначение РВД:
П - в зависимости от установленных концевых ниппелей
П - прямой-прямой;
У - угловой-угловой;
ПУ - прямой-угловой;
РВД - Рукав Высокого Давления;
12 - Проходное сечение (условный проход), мм;
250 - Рабочее давление, МПа;
650 - Длина рукава, мм.

Сменный навесной инструмент
Оборудования погрузочного ПФН-0,9

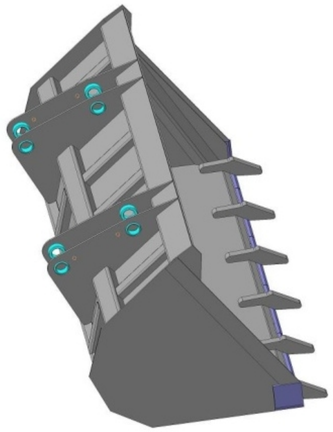

Ковш 0,55м3 ПФН-230
(К 011.055.09)

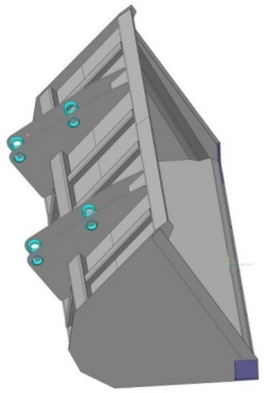

Ковш 0,8м3 ПФН-240
(К 011.080.09)

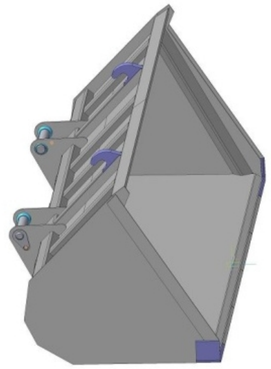

Ковш 0,8м3 с быстросменом
ПФН-245 (К 012.080.09БС)

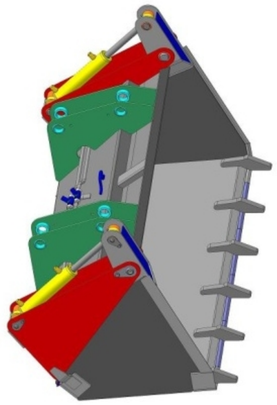

Ковш челюстной 0,55м3
ПФН-260 (К 012.055.09)

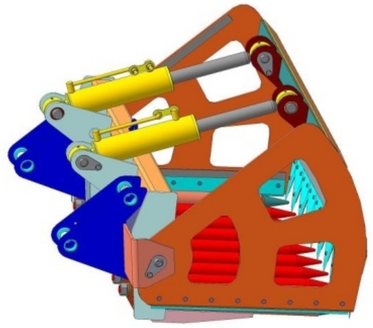

Ковш-челюсти РАПТОР
ПФН-265 (К 012.065.09)

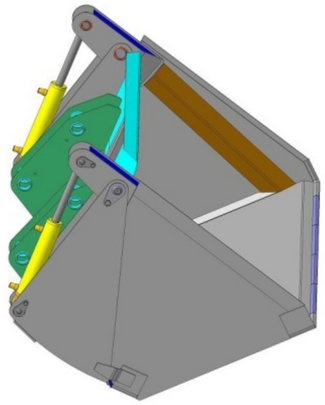

Ковш челюстной 0,8м3
ПФН-270 (К 012.080.09)

Гидробур ПФН-205
(С 012.200-400.09)

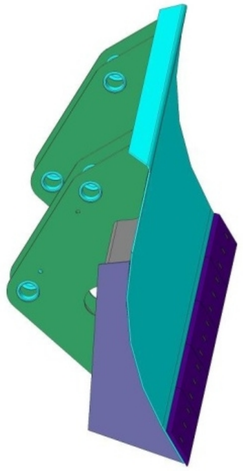

Отвал жесткий 2,0м
ПФН-220 (Б 011.020.09)

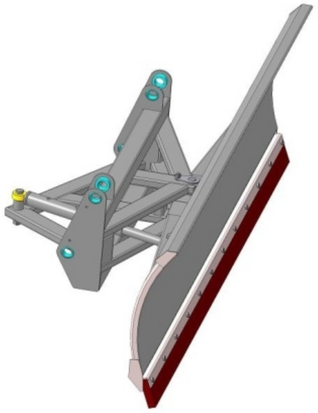

Отвал снежный 2,4м
ПФН-255 (Б 011.024.09)

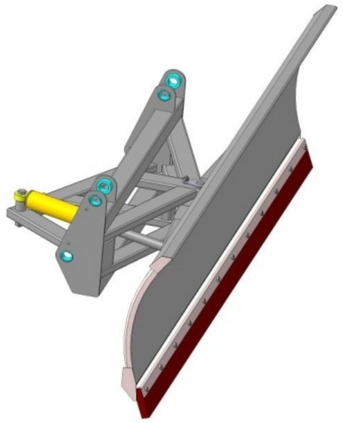

Отвал снежный гидроповоротный 2,4м
ПФН-250 (Б 012.024.09)

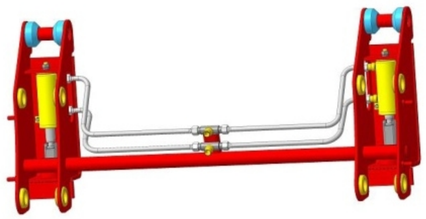

Быстросмен гидравлический
ПФН-200.11

Адаптер для сменного ин-та
"Сальск" ПФН-225 (АС 09)

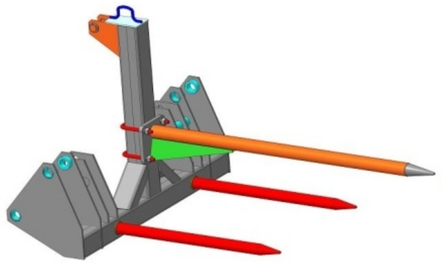

Вилы штыковые ПФН-235
(В 010.006.09)

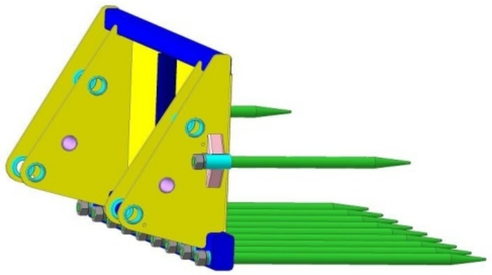

Вилы с/х без захвата ПФН-210-01
(В 010.011.09)

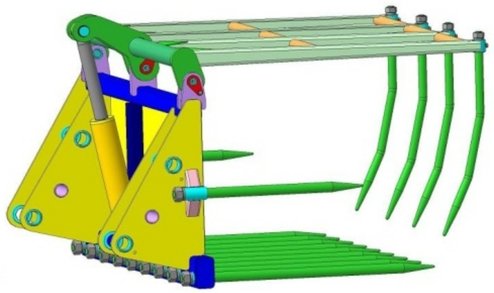

Вилы с/х с захватом ПФН-215
(В 012.011.09)

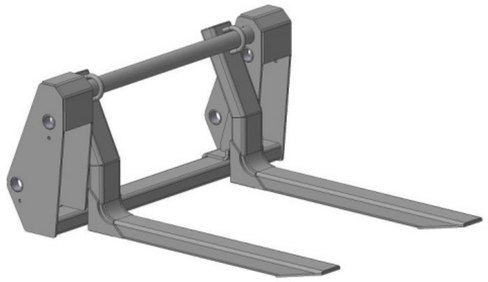

Вилы погрузочные ПФН-280
(В 010.010.09)

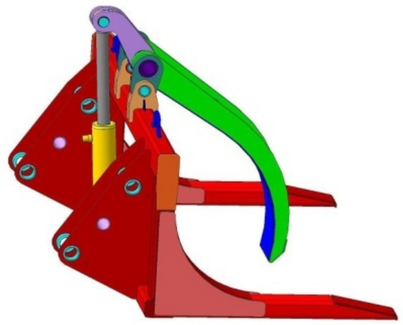

Бревнозахват ПФН-295
(В 012.004.09)

Рисунок 10. Сменный навесной инструмент Оборудования погрузочного ПФН-0,9

Гидробур ПФН-205

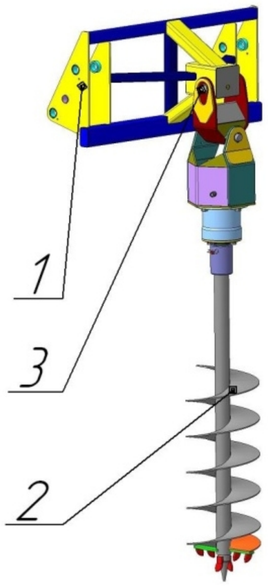

Варианты исполнения Гидробура в зависимости от Бура гидравлического ПФН-205.02:

1.ПФН-205	*ПФН-205.02;*
2.ПФН-205-01	*ПФН-205.02-01;*
3.ПФН-205-02	*ПФН-205.02-02;*
4.ПФН-205-03	*ПФН-205.02-03;*
5.ПФН-205-04	*ПФН-205.02-04.*

1. Рама ПФН-205.01;
2. Бур гидравлический ПФН-155.02;
3. Палец Э-01-12.

Рисунок 11. Общий вид и основные узлы Гидробура ПФН-205

Рама ПФН-205.01

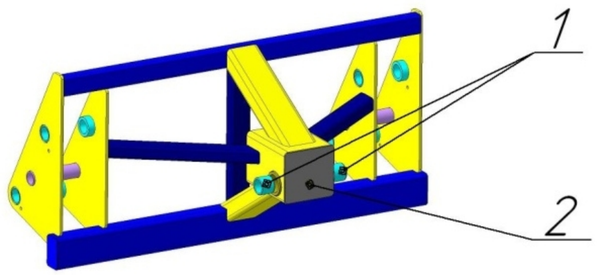

Рисунок 12. Рама ПФН-205.01

Таблица 10. Комплектующие и запасные части к Раме ПФН-205.01

Позиция	Наименование	Номер	Кол-во в узле	Примечания
1	2	3	4	5
1	Втулка	ВК-40.52.40	2	ТО
2	Масленка	1.1 Ц6 (М10х1)	1	ГОСТ 19853-74

Бур гидравлический ПФН-155.02

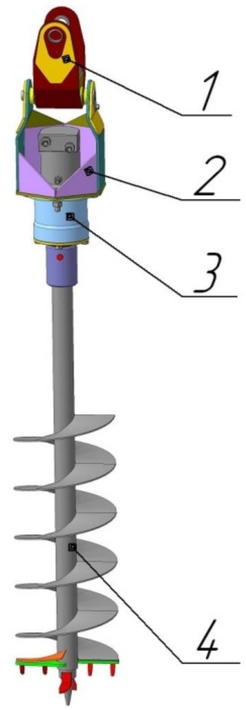

1.Крестовина Э-01-60.01;
2. Подвеска Э-01-60.02;
3. Шпиндельный узел Э-01-60.03;
4. Бур Э-01-60.04;

Варианты исполнения Бура гидравлического в зависимости от исполнений Бура Э-01-60.04:

1.ПФН-155.02	*Э-01-60.04;*
2.ПФН-155.02-01	*Э-01-60.04-01;*
3.ПФН-155.02-02	*Э-01-60.04-02;*
4.ПФН-155.02-03	*Э-01-60.04-03;*
5.ПФН-155.02-04	*Э-01-60.04-04.*

Рисунок 13. Общий вид и основные узлы Бура гидравлического ПФН-155.02

Крестовина Э-01-60.01

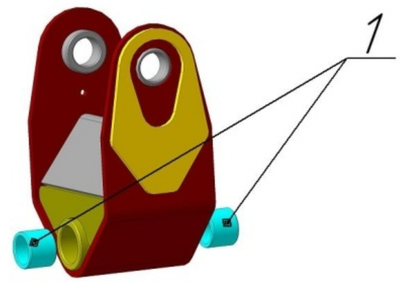

Рисунок 14. Крестовина Э-01-60.01

Таблица 11. Комплектующие и запасные части к Крестовине Э-01-60.01

Позиция	Наименование	Номер	Кол-во в узле	Примечания
1	2	3	4	5
1	Втулка	ВК-40.52.40	2	ТО

Подвеска Э-01-60.02

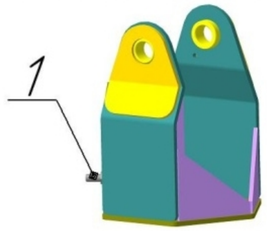

Рисунок 15. Подвеска Э-01-60.02

Таблица 12. Комплектующие и запасные части к Подвеске Э-01-60.02

Позиция	Наименование	Номер	Кол-во в узле	Примечания
1	2	3	4	5
1	Болт	М16х30	1	ГОСТ 7805-70

Шпиндельный узел Э-01-60.03

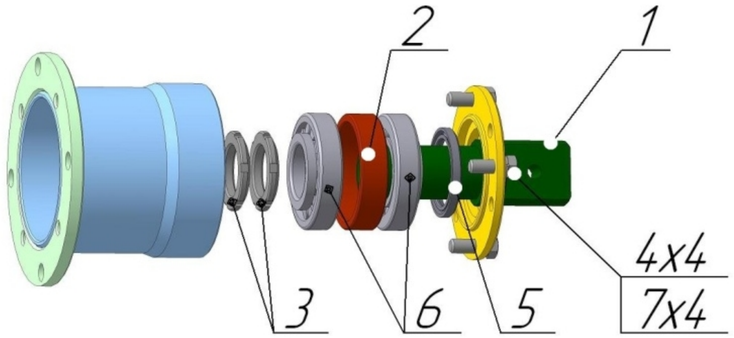

Рисунок 16. Шпиндельный узел Э-01-60.03

Таблица 13. Комплектующие и запасные части к Шпиндельному узлу Э-01-60.03

Позиция	Наименование	Номер	Кол-во в узле	Примечания
1	2	3	4	5
1	Вал	Э-01-60.03.002	1	ТО
2	Втулка распорная	Э-01-60.03.001	1	
3	Гайка М60х2	Э-01-60.03.004	2	
4	Болт	М16х40	4	ГОСТ 7805-70
5	Манжета	1.1-75х100-1	1	ГОСТ 8752-79
6	Подшипник	7312А	2	ГОСТ 27365-87
7	Шайба	16 65Г (пружинная)	4	ГОСТ 6402-70

Бур Э-01-60.04

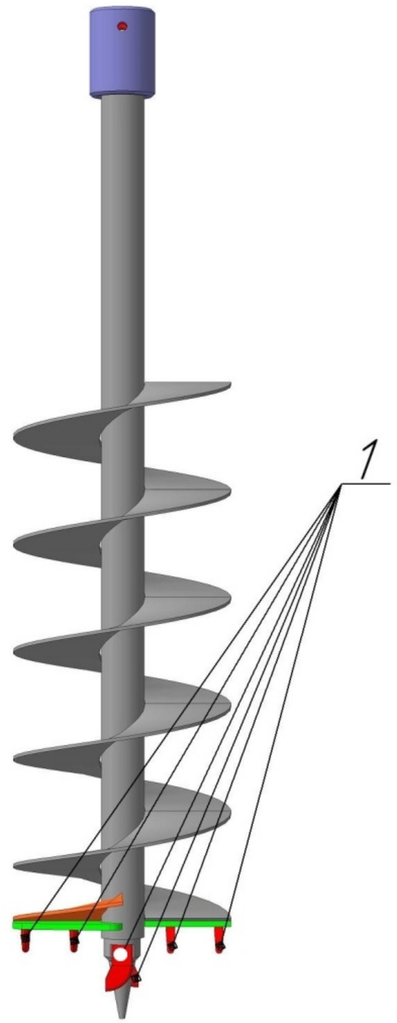

1. Резец РП-3

Рисунок 17. Бур-01-60.04

Таблица 14. Варианты исполнения Бура Э-01-60.04 в зависимости от диаметра шнека

Исполнения	Э-01-60.04	Э-01-60.04-01	Э-01-60.04-02	Э-01-60.04-03	Э-01-60.04-04
Диаметр шнека, мм	200	250	300	350	400
Количество резцов РП-3	4	6	6	8	8

Бур гидравлический ПФН-155.02

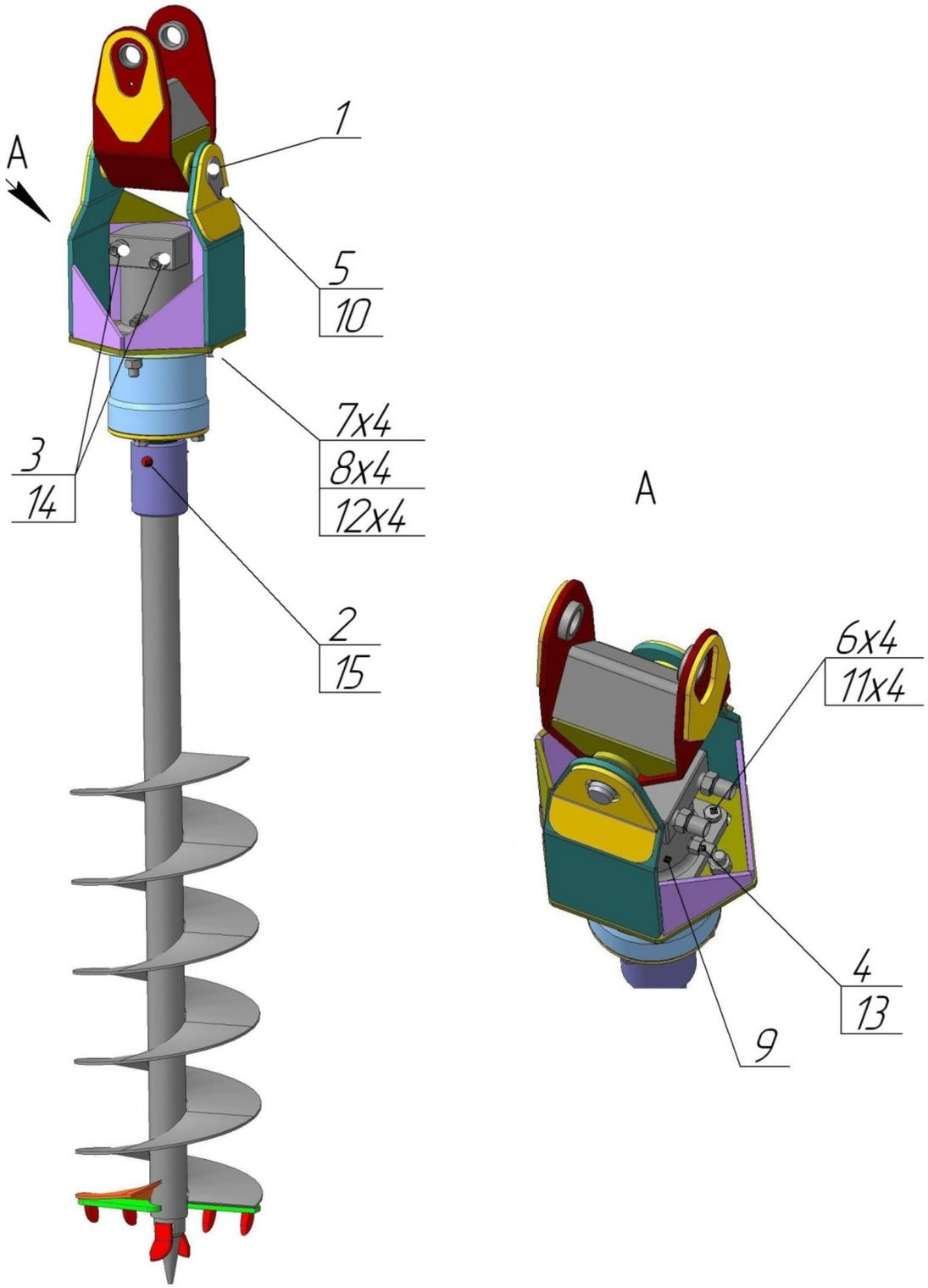

Рисунок 18. Бур гидравлический ПФН-155.02

Таблица 15. Комплектующие и запасные части к Буру гидравлическому ПФН-155.02

Позиция	Наименование	Номер	Кол-во в узле	Примечания
1	2	3	4	5
1	Палец	Э-01-60.07.000	1	ТО
2	Палец	Э-01-60.001	1	
3	Штуцер	ПФН-205.02.001	2	
4	Штуцер сливной	ПФН-205.02.003	1	
5	Болт	М12х20	1	ГОСТ 7805-70
6	Болт	М16х40	4	ГОСТ 7805-70
7	Болт	М20х65	4	ГОСТ 7805-70
8	Гайка	М20	4	ГОСТ 5915-70
9	Гидромотор	МТМ 630	1	
10	Шайба	12 65Г (пружинная)	1	ГОСТ 6402-70
11	Шайба	16 65Г (пружинная)	4	ГОСТ 6402-70
12	Шайба	20 65Г (пружинная)	4	ГОСТ 6402-70
13	Шайба медная	20	1	
14	Шайба медная	28	2	
15	Штифт	4,5х80 игольчатый	2	DIN 11024

Таблица 16. Перечень РВД Бура гидравлического ПФН-155.02

Позиция	Обозначение	Кол-во в узле	Примечания
1	2	3	4
1	ПУ-РВД-12-250-2000	2	От гидромотора Бура гидравлического к Трубопроводам подключения сменного навесного инструмента
2	Рукав с нит. оплеткой 16х25 L=5000	1	От гидромотора Бура гидравлического к гидробаку Трактора
3	ШРС-2.01.008 Штуцер сливной	1	К Рукаву с нит. оплеткой 16х25
4	Хомут 23-35	2	
5	Стяжка кабельная	4	

Условное обозначение РВД:
П - в зависимости от установленных концевых ниппелей
П - прямой-прямой;
У - угловой-угловой;
ПУ - прямой-угловой;
РВД - Рукав Высокого Давления;
12 - Проходное сечение (условный проход), мм;
250 - Рабочее давление, МПа;
2000 - Длина рукава, мм.

Вилы сельскохозяйственные

ПФН-210-01 (без захвата) **ПФН-215 (с захватом)**

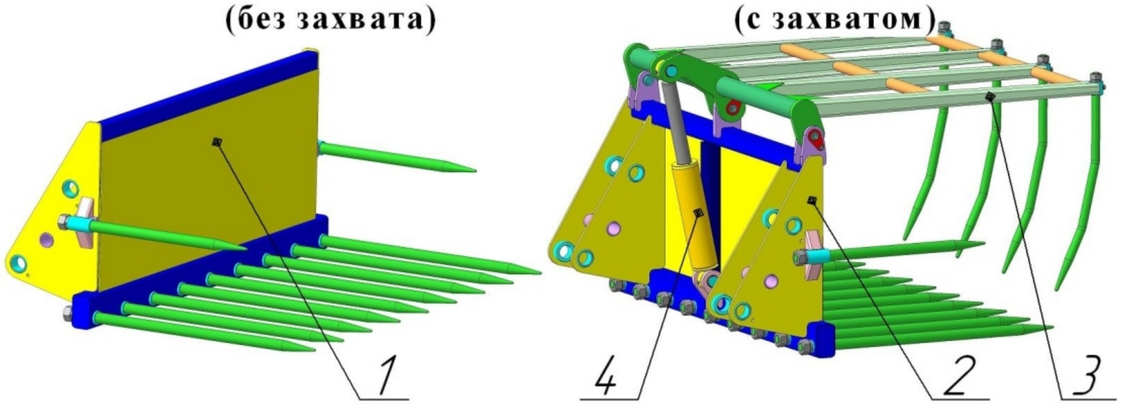

1. Рама ПФН-210.01-01;
2. Рама ПФН-215.01;
3. Захват ПФН-215.02:
4. Гидроцилиндр ЦГ-ПМК-63.40.200.450-Е9-Р15-20

Рисунок 19. Общий вид и основные узлы Вил сельскохозяйственнх ПФН-210-01 и ПФН-215

Рама ПФН-215.01-01

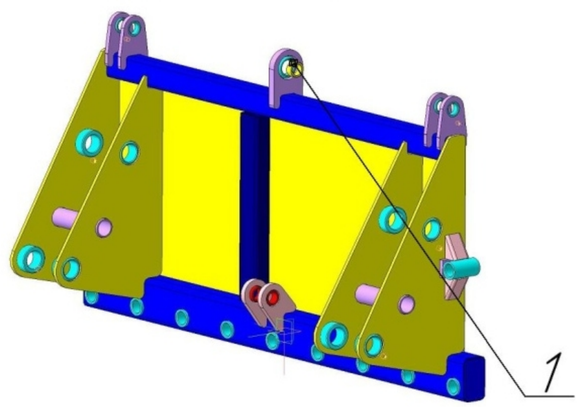

Рисунок 20. Рама ПФН-215.01-01

Таблица 17. Комплектующие и запасные части к Раме ПФН-215.01-01

Позиция	Наименование	Номер	Кол-во в узле	Примечания
1	2	3	4	5
1	Втулка	ПФН-210.02.004	1	ТО

Захват ПФН-215.02

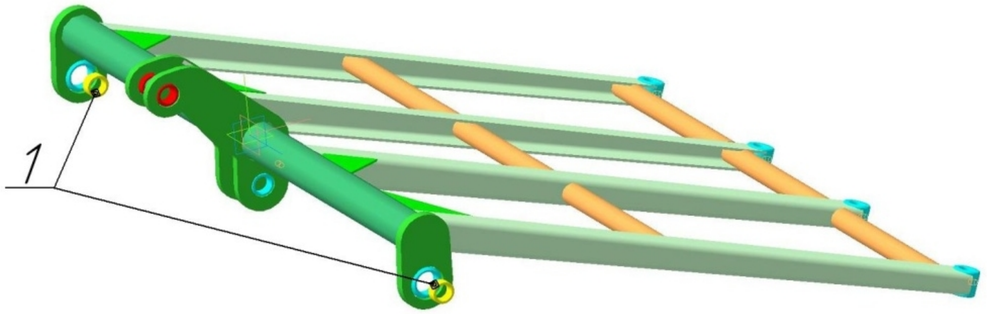

Рисунок 21. Захват ПФН-215.02

Таблица 18. Комплектующие и запасные части к Захвату ПФН-215.02

Позиция	Наименование	Номер	Кол-во в узле	Примечания
1	2	3	4	5
1	Втулка	ПФН-210.02.004	2	ТО

Гидроцилиндр ЦГ-ПМК-63.40.200.450-Е9-Р15-20
(Номер при заказе ЦГ-63.40-0008)

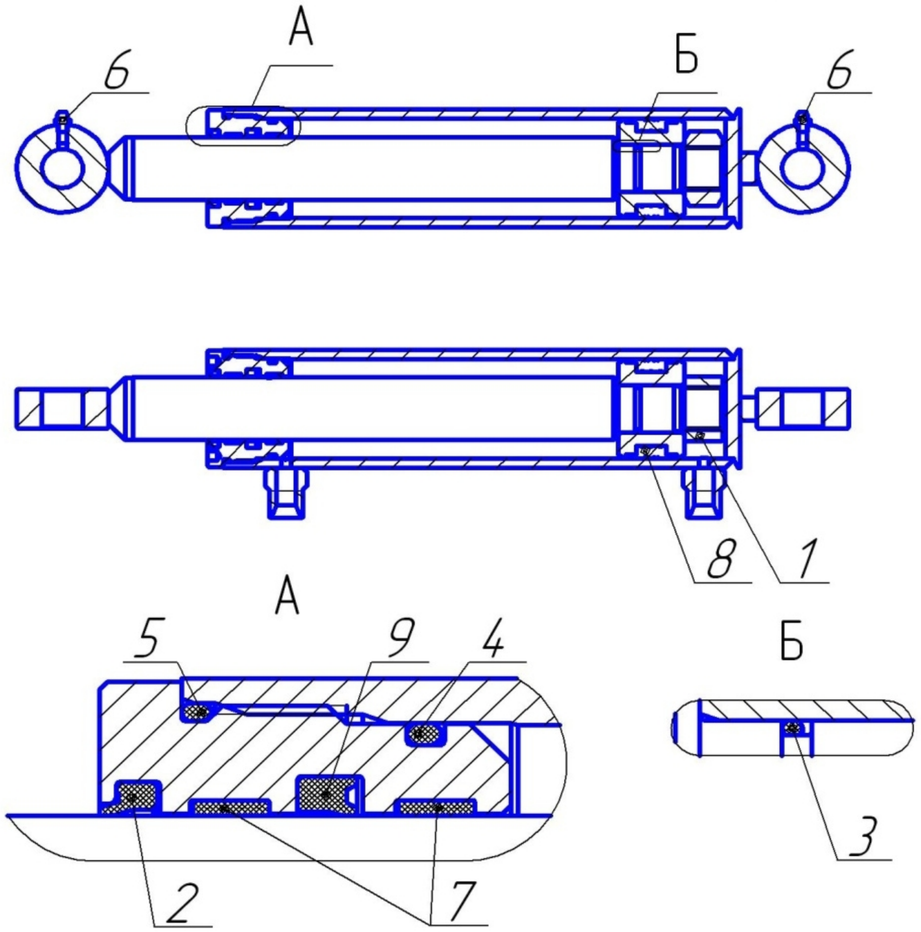

Рисунок 22. Гидроцилиндр ЦГ-ПМК-63.40.200.450-Е9-Р15-20

Таблица 19. Комплектующие и запасные части к Гидроцилиндру ЦГ-ПМК-63.40.200.450-Е9-Р15-20

№ п/п	Наименование	Номер	Кол-во	Примечание
1	Гайка	М27	1	ГОСТ 5915-70
2	Грязесъемник	SA 40	1	
3	Кольцо	026-030-25-2-2	1	ГОСТ 9833-73
4	Кольцо	057-063-36-2-2	1	ГОСТ 9833-73
5	Кольцо	063-068-30-2-2	1	ГОСТ 9833-73
6	Масленка	1.1 Ц6 (М6х1)	2	ГОСТ 19853-74
7	Опорное кольцо	FI 40	2	
8	Поршневое уплотнение	KGD 63 47	1	
9	Штоковое уплотнение	SD 40 50 7	1	

Вилы сельскохозяйственные

ПФН-210-01
(без захвата)

ПФН-215
(с захватом)

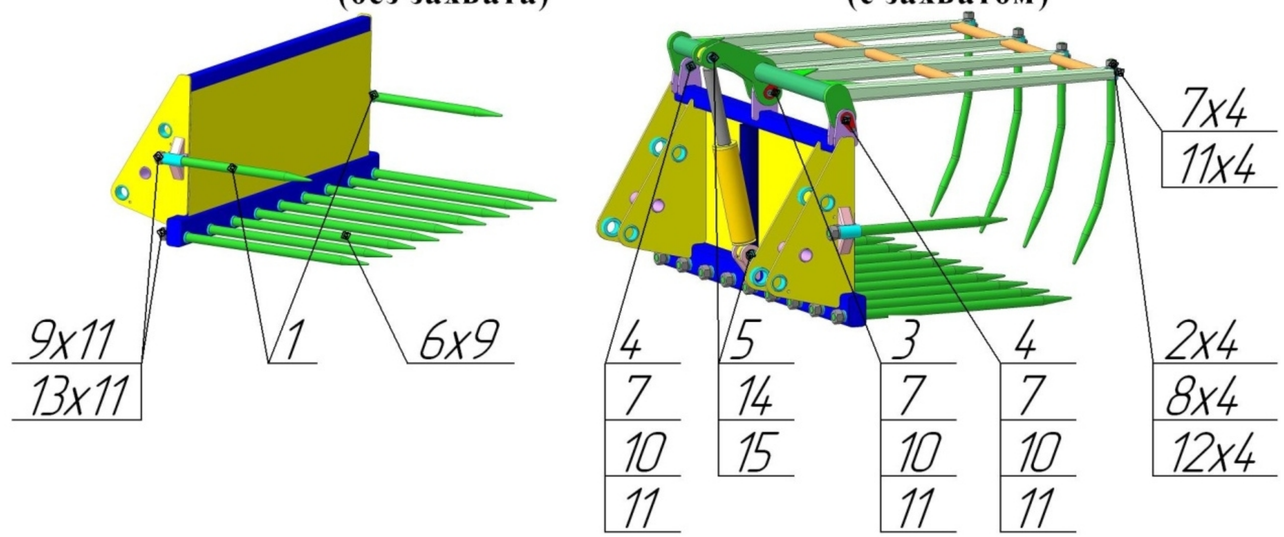

Рисунок 23. Вилы сельскохозяйственые ПФН-210-01 и ПФН-215

Таблица 20. Комплектующие и запасные части к Вилам сельскохозяйственным ПФН-210-01 и ПФН-215

Позиция	Наименование	Номер	Кол-во в узле	Примечания
1	2	3	4	5
1	Держатель	ПФН-210.00.003	2	
2	Клык	ПФН-210.00.002	4	
3	Палец	ПФН-210.03.000	1	ТО
4	Палец	ПФН-210.03.000-01	2	ТО
5	Палец	ПФН-295.00.001	2	ТО
6	Пика	ПФН-210.00.001	9	
7	Болт	М8х16	7	ГОСТ 7805-70
8	Гайка	М20	4	ГОСТ 5915-70
9	Гайка	М27	11	ГОСТ 5915-70
10	Масленка	1.1 Ц6 (М6х1)	3	ГОСТ 19853-74
11	Шайба	8 65Г (пружинная)	7	ГОСТ 6402-70
12	Шайба	20 65Г (пружинная)	4	ГОСТ 6402-70
13	Шайба	27 65Г (пружинная)	11	ГОСТ 6402-70
14	Шайба	А 24 (плоская)	2	ГОСТ 10450-70
15	Шплинт	4х40	2	ГОСТ 393-70

Отвал жесткий 2,0м ПФН-220

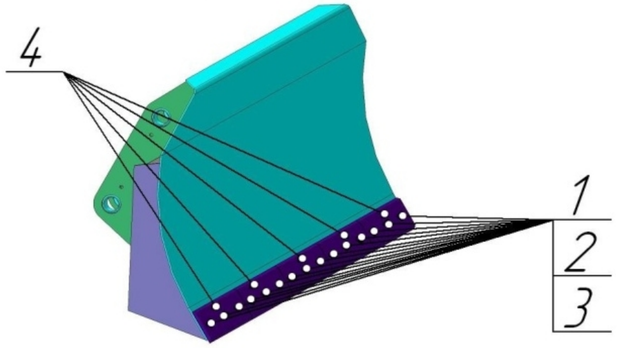

Рисунок 24. Отвал жесткий 2,0м ПФН-220

Таблица 21. Комплектующие и запасные части к Отвалу жесткому 2,0м ПФН-220

Позиция	Наименование	Номер	Кол-во в узле	Примечания
1	2	3	4	5
1	Болт крепления ножа	ПФН-120.00.014	15	ГОСТ 7805-70
2	Гайка	М 12	15	ГОСТ 5915-70
3	Шайба	12 65Г (пружинная)	15	ГОСТ 6402-70
4	Нож	ПФН-120.00.012	5	

Адаптер для сменного инструмента "Сальск" ПФН-225

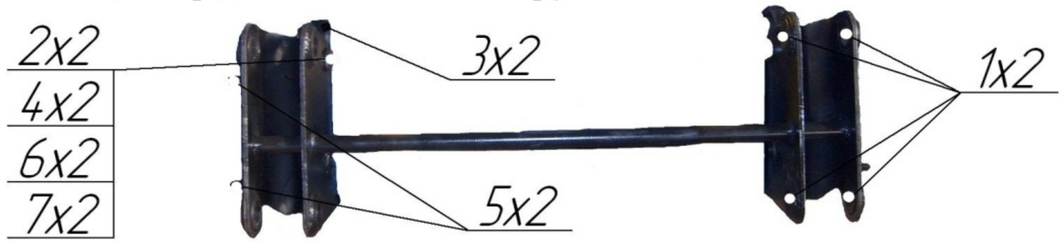

Рисунок 25. Адаптер для сменного инструмента "Сальск" ПФН-225

Таблица 22. Комплектующие и запасные части к Адаптеру ПФН-225

Позиция	Наименование	Номер	Кол-во в узле	Примечания
1	2	3	4	5
1	Втулка	ВК-40.52.20	8	ТО
2	Палец серьги	ПФН-225.001	2	
3	Серьга	ПФН-115.005	2	ГОСТ 6402-70
4	Шайба	УМДУ-80/82.02.003	2	
5	Болт	М12х25	4	ГОСТ 7805-70
6	Болт	М16х20	2	ГОСТ 7805-70
7	Шайба	16 65Г (пружинная)	2	ГОСТ 6408-70

Вилы штыковые ПФН-235

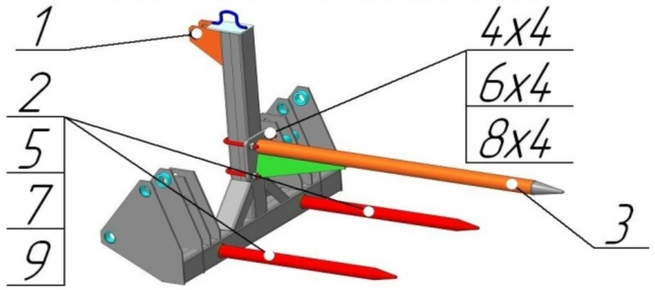

Рисунок 26. Вилы штыковые ПФН-235

Таблица 23. Комплектующие и запасные части к Вилам штыковым ПФН-235

Позиция	Наименование	Номер	Кол-во в узле	Примечания
1	2	3	4	5
1	Палец	ПФН-135.00.016	1	
2	Пика	ПФН-135.00.004	2	
3	Штык	ПФН-135.01	1	
4	Гайка	М 16	4	ГОСТ 5915-70
5	Гайка	М 27	2	ГОСТ 5915-70
6	Шайба	16 65Г (пружинная)	4	ГОСТ 6408-70
7	Шайба	27 65Г (пружинная)	2	ГОСТ 6408-70
8	Шайба	А 16 (плоская)	4	ГОСТ 10450-70
9	Шайба	А 27 (плоская)	2	ГОСТ 10450-70

Ковш 0,8 м3 с быстросменом ПФН-245

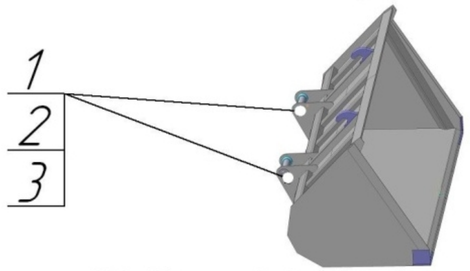

Рисунок 27. Ковш 0,8 м3 с быстросменом ПФН-245

Таблица 24. Комплектующие и запасные части к Ковшу 0,8 м3 ПФН-245

Позиция	Наименование	Номер	Кол-во в узле	Примечания
1	2	3	4	5
1	Палец	ПФН-200.20.000	2	ТО
2	Болт	12х20	2	ГОСТ 7805-70
3	Шайба	12 65Г (пружинная)	2	ГОСТ 6402-70

Быстросмен гидравлический ПФН-200.11

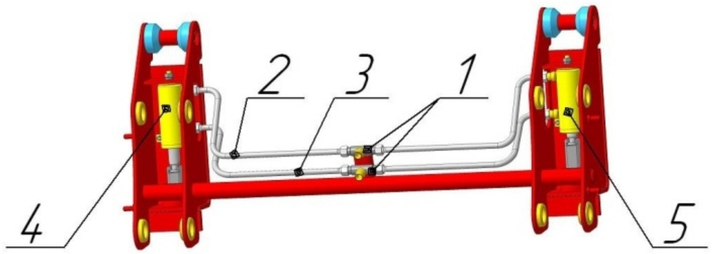

1. Тройник ПФН-200.15.01 - 2 шт;
2. Трубка фиксирования быстросмена ПФН-200.15.13 - 2 шт;
3. Трубка расфиксирования быстросмена ПФН-200.15.14 - 2 шт;
4. Гидроцилиндр ЦГ-ПМК-50.28.50.200 Р12БС-Р15-01;
5. Гидроцилиндр ЦГ-ПМК-50.28.50.200-Р12БС-Р15-02.

Рисунок 28. Общий вид и основные узлы Быстросмена гидравлического ПФН-200.11

Гидроцилиндр ЦГ-ПМК-50.28.50.200-Р12БС-Р15-01(02)
(Номер при заказе ЦГ-50.28-0117(0118)

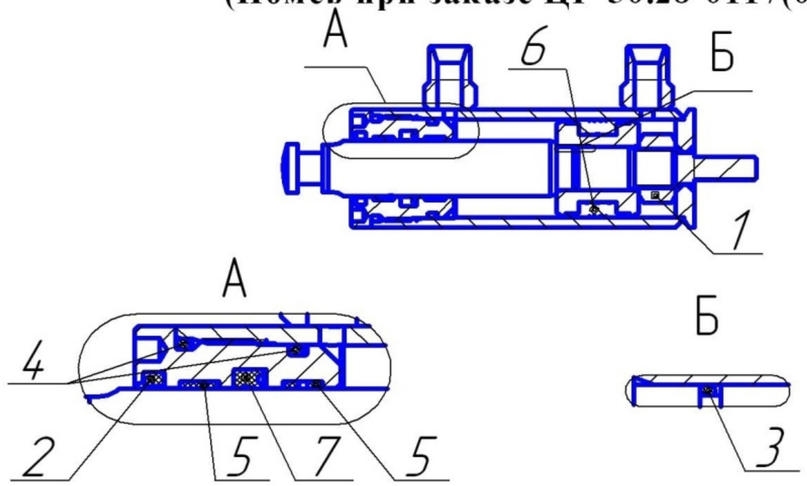

Рисунок 29. Гидроцилиндр ЦГ-ПМК-50.28.50.200-Р12БС-Р15-01(02)

Таблица 25. Комплектующие и запасные части к Гидроцилиндру ЦГ-ПМК-50.28.50.200-Р12БС-Р15-01 (02)

№ п/п	Наименование	Номер	Кол-во	Примечание
1	Гайка	М20	1	ГОСТ 5915-70
2	Грязесъемник	SA 28	1	
3	Кольцо	019-022-19-2-2	1	ГОСТ 9833-73
4	Кольцо	045-051-36-2-2	2	ГОСТ 9833-73
5	Опорное кольцо	FI 28	2	
6	Поршневое уплотнение	KGD 50 34	1	
7	Штоковое уплотнение	SD 28 38 7	1	

Быстросмен гидравлический ПФН-200.11

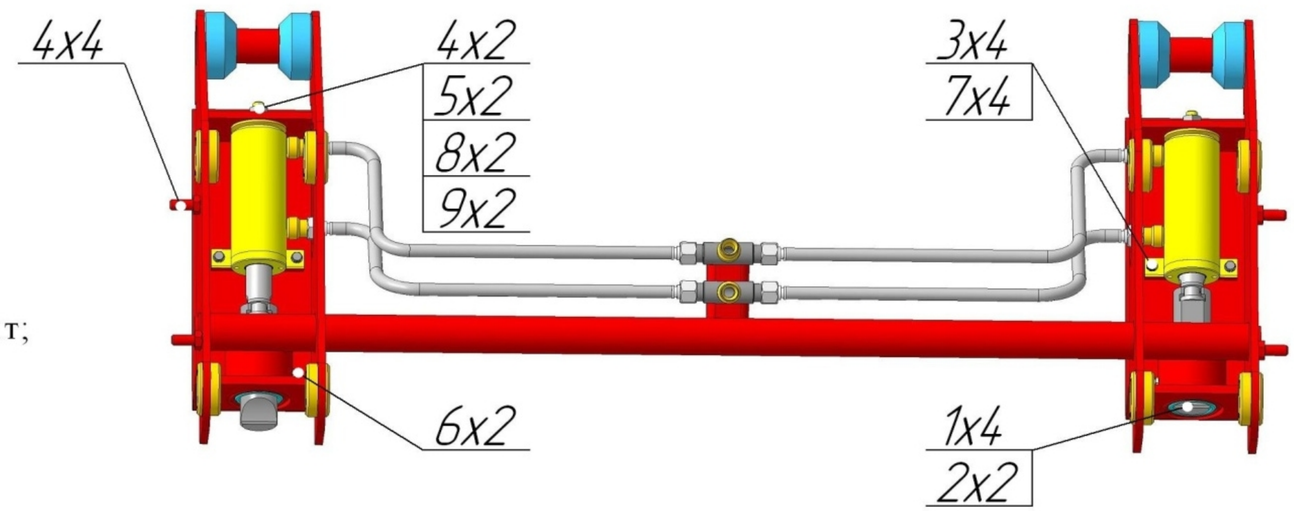

Рисунок 30. Быстросмен гидравлический ПФН-200.11

Таблица 26. Комплектующие и запасные части к Быстросмену гидравлическому ПФН-200.11

Позиция	Наименование	Номер	Кол-во в узле	Примечания
1	2	3	4	5
1	Втулка	ВК-40.52.25	4	ТО
2	Палец фиксирующий	ПФН-200.11.001	2	ТО
3	Болт	М8х16	4	ГОСТ 7805-70
4	Болт	М12х25	6	ГОСТ 7805-70
5	Гайка	М 12	2	ГОСТ 5915-70
6	Масленка	1.2 Ц6 (М10х1)	2	ГОСТ 19853-74
7	Шайба	8 65Г (пружинная)	4	ГОСТ 6402-70
8	Шайба	12 65Г (пружинная)	2	ГОСТ 6402-70
9	Шайба	А 12 (плоская)	2	ГОСТ 10450-70

Отвал снежный гидроповоротный 2,4м ПФН-250

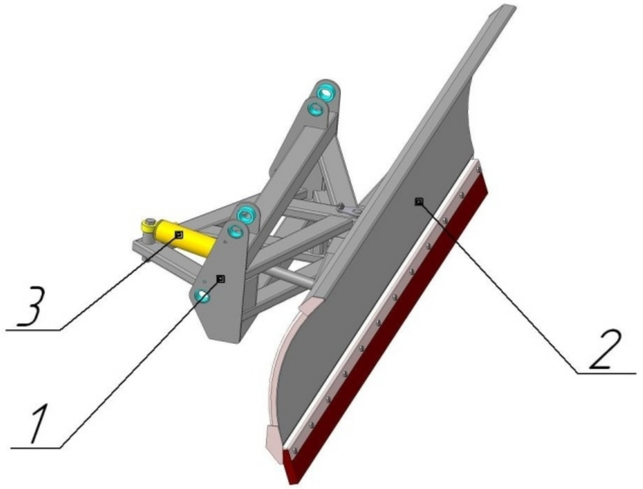

1. Рама ПФН-250.01;
2. Лопата ПФН-250.02;
3. Гидроцилиндр ЦГ-ПМК-63.40.280.565-Е9-Р15.

Рисунок 31. Общий вид и основные узлы Отвала снежного гидроповоротного 2,4м ПФН-250

Лопата ПФН-250.02

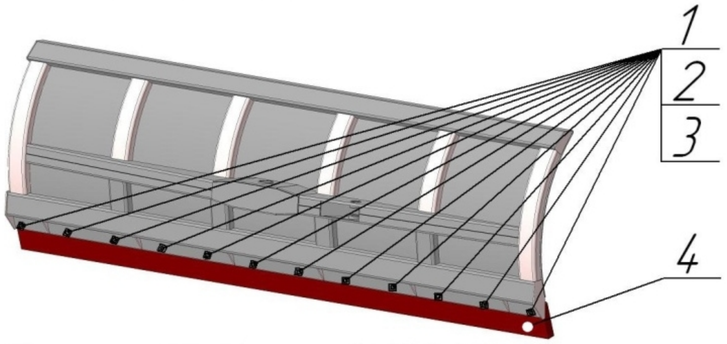

Рисунок 32. Лопата ПФН-250.02

Таблица 27. Комплектующие и запасные части к Лопате ПФН-250.02

Позиция	Наименование	Номер	Кол-во в узле	Примечания
1	2	3	4	5
1	Болт	М12х65	12	ГОСТ 7805-70
2	Гайка	12	12	ГОСТ 5915-70
3	Шайба	12 65Г (пружинная)	12	ГОСТ 6402-70
4	Пластина	УМДУ-80/82-01.01.015	1	Резина ТМКЩ-30 (допускается составная из 4-х частей)

Гидроцилиндр ЦГ-ПМК-63.40.280.565-Е9-Р15
(Номер при заказе ЦГ-63.40-0070)

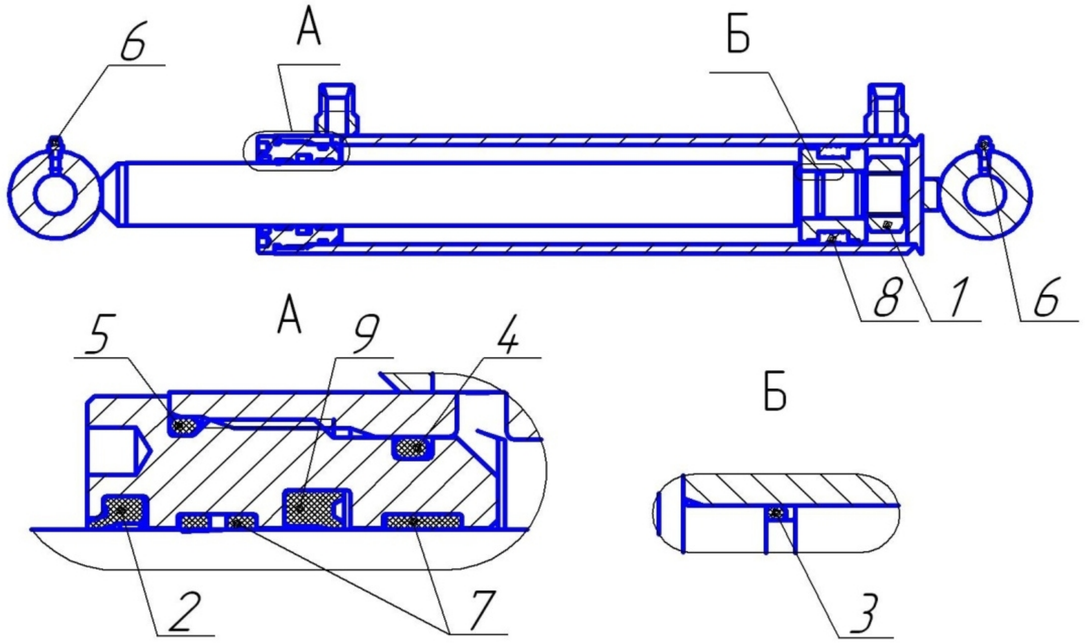

Рисунок 33. Гидроцилиндр ЦГ-ПМК-63.40.280.565-Е9-Р15

Таблица 28. Комплектующие и запасные части к Гидроцилиндру ЦГ-ПМК-63.40.280.565-Е9-Р15

№ п/п	Наименование	Номер	Кол-во	Примечание
1	Гайка	М27	1	ГОСТ 5915-70
2	Грязесъемник	SA 40	1	
3	Кольцо	026-030-25-2-2	1	ГОСТ 9833-73
4	Кольцо	057-063-36-2-2	1	ГОСТ 9833-73
5	Кольцо	063-068-30-2-2	1	ГОСТ 9833-73
6	Масленка	1.1 Ц6 (М6х1)	2	ГОСТ 19853-74
7	Опорное кольцо	FI 40	2	
8	Поршневое уплотнение	KGD 63 47	1	
9	Штоковое уплотнение	SD 40 50 7	1	

Отвал снежный гидроповоротный 2,4м ПФН-250

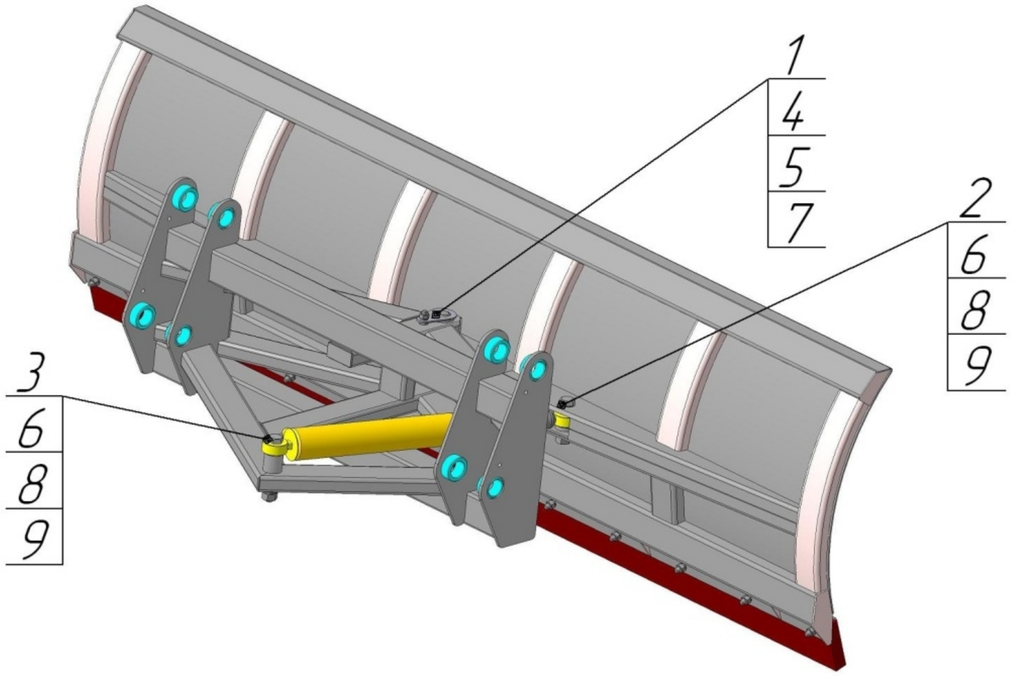

Рисунок 34. Отвал снежный гидроповоротный 2,4м ПФН-250

Таблица 29. Комплектующие и запасные части к Отвалу снежному гидроповоротному 2,4м ПФН-250

Позиция	Наименование	Номер	Кол-во в узле	Примечания
1	2	3	4	5
1	Палец	ПФН-250.10	1	
2	Палец	ПФН-250.002	1	
3	Палец	ПФН-250.002-01	1	
4	Болт	М12х25	1	ГОСТ 7805-70
5	Гайка	М 12	1	ГОСТ 5915-70
6	Гайка	М 20	2	ГОСТ 5915-70
7	Шайба	12 65Г (пружинная)	1	ГОСТ 6402-70
8	Шайба	20 65Г (пружинная)	2	ГОСТ 6402-70
9	Шайба	А 20 (плоская)	2	ГОСТ 10450-70

Отвал снежный 2,4м ПФН-255

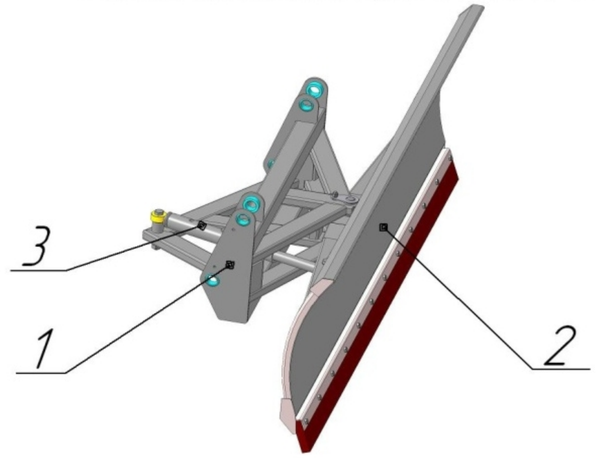

1. Рама ПФН-250.01;
2. Лопата ПФН-250.02;
3. Упор телескопический ПФН-255.01.

Рисунок 35. Общий вид и основные узлы Отвала снежного 2,4м ПФН-255

Упор телескопический ПФН-255.01

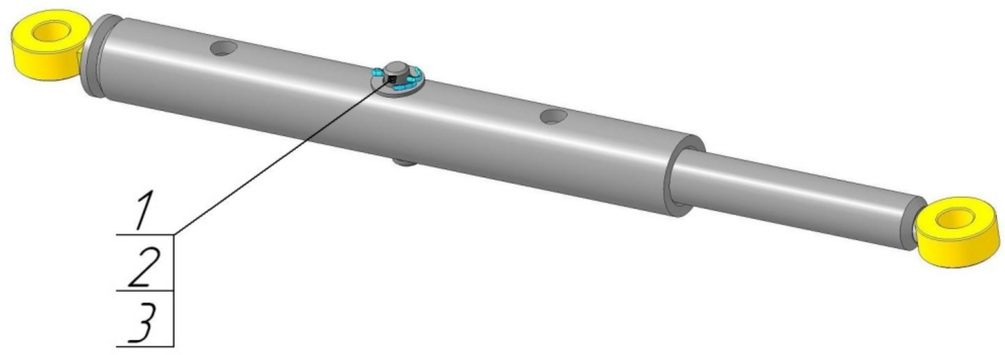

Рисунок 36. Упор телескопический ПФН-255.01

Таблица 30. Комплектующие и запасные части к Упору телескопическому ПФН-255.01

Позиция	Наименование	Номер	Кол-во в узле	Примечания
1	2	3	4	5
1	Палец	ПФН-255.01.001	1	
2	Шайба	А 20 (плоская)	1	ГОСТ 10450-70
3	Шплинт	4х40	1	ГОСТ 397-79

Отвал снежный 2,4м ПФН-255

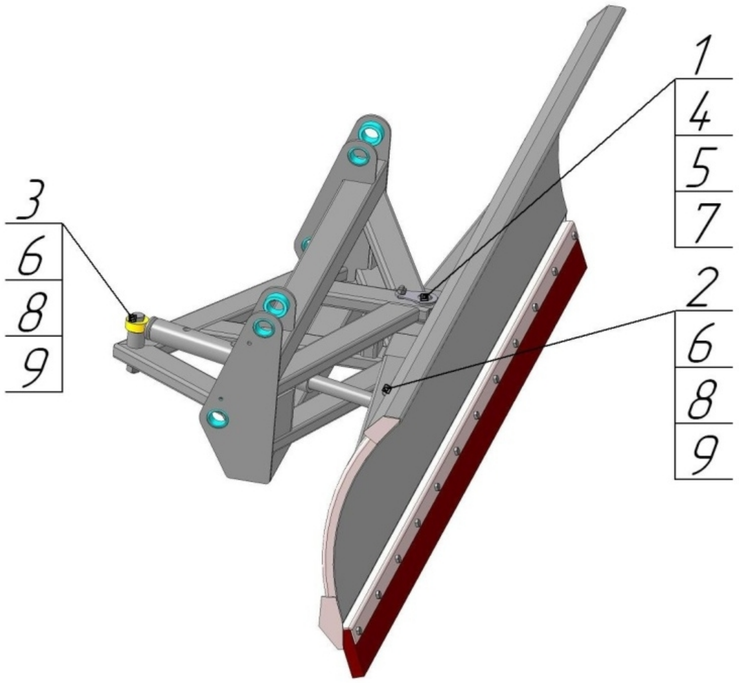

Рисунок 37. Отвал снежный 2,4м ПФН-255

Таблица 31. Комплектующие и запасные части к Отвалу снежному 2,4м ПФН-255

Позиция	Наименование	Номер	Кол-во в узле	Примечания
1	2	3	4	5
1	Палец	ПФН-250.10	1	
2	Палец	ПФН-250.002	1	
3	Палец	ПФН-250.002-01	1	
4	Болт	М12х25	1	ГОСТ 7805-70
5	Гайка	М 12	1	ГОСТ 5915-70
6	Гайка	М 20	2	ГОСТ 5915-70
7	Шайба	12 65Г (пружинная)	1	ГОСТ 6402-70
8	Шайба	20 65Г (пружинная)	2	ГОСТ 6402-70
9	Шайба	А 20 (плоская)	2	ГОСТ 10450-70

Ковш челюстной 0,5м3 ПФН-260

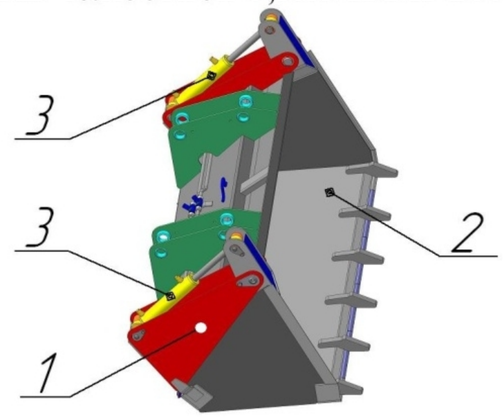

1. Отвал ПФН-260.01;
2. Челюсть ПФН-260.02;
3. Гидроцилиндр ЦГ-ПМК-50.28.200.435-Ж3-Р15 - 2 шт.

Рисунок 38. Общий вид и основные узлы Ковша челюстного 0,5м3 ПФН-260

Отвал ПФН-260.01

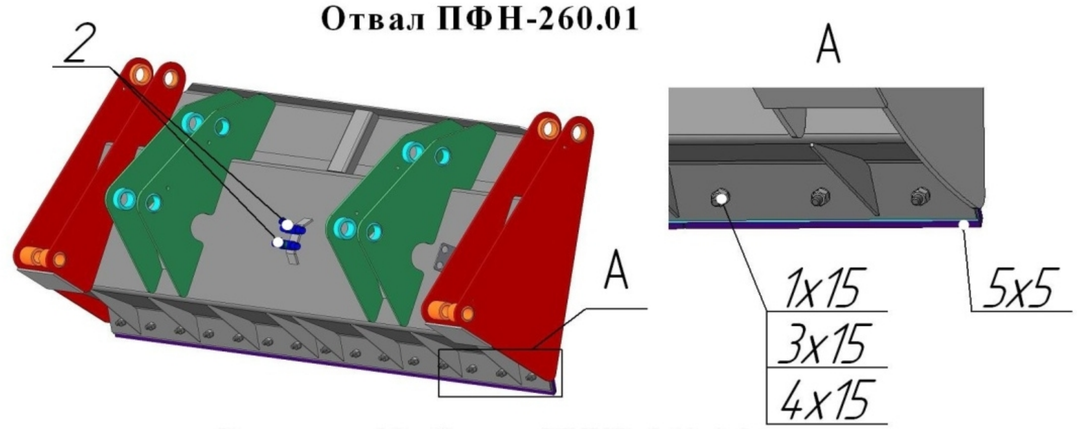

Рисунок 39. Отвал ПФН-260.01

Таблица 32. Комплектующие и запасные части к Отвалу ПФН-260.01

Позиция	Наименование	Номер	Кол-во в узле	Примечания
1	2	3	4	5
1	Болт Крепления ножа	ПФН-120.00.014	15	
2	Тройник	ПФН-200.15.01.000	2	
3	Гайка	М12	15	ГОСТ 5915-70
4	Шайба	12 65Г (пружинная)	15	ГОСТ 6402-70
5	Нож	ПФН-120.00.012	5	

Челюсть ПФН-260.02

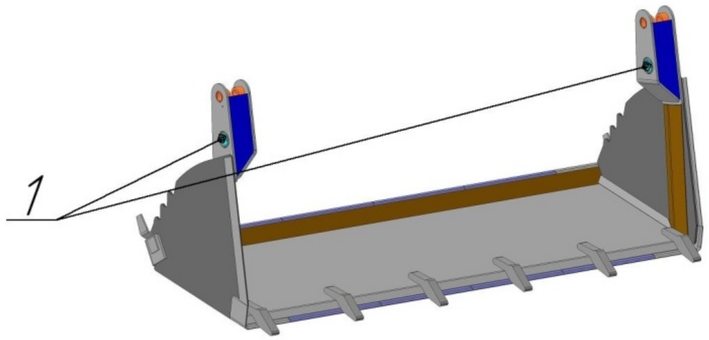

Рисунок 40. Челюсть ПФН-260.02

Таблица 33. Комплектующие и запасные части к Челюсти ПФН-260.02

Позиция	Наименование	Номер	Кол-во в узле	Примечания
1	2	3	4	5
1	Втулка	ВК-40.52.24	4	ТО

Гидроцилиндр ЦГ-ПМК-50.28.200.435-Ж3-Р15
(Номер при заказе ЦГ-50.28-0152)

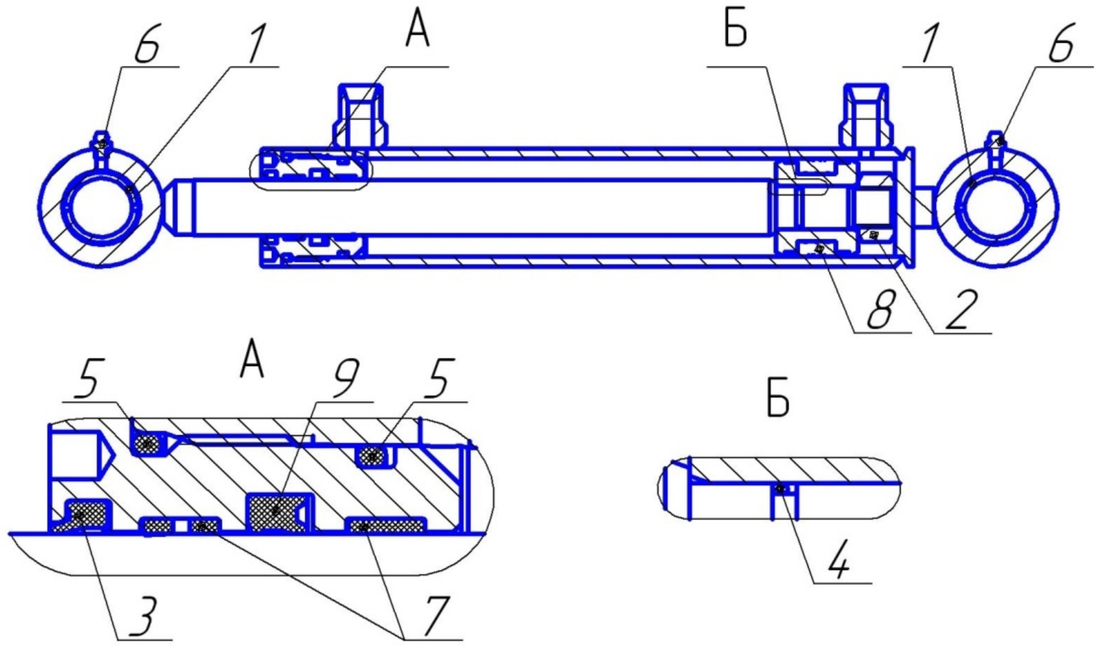

Рисунок 41. Гидроцилиндр ЦГ-ПМК-50.28.200.435-Ж3-Р15

Таблица 34. Комплектующие и запасные части к Гидроцилиндру ЦГ-ПМК-50.28.200.435-Ж3-Р15

№ п/п	Наименование	Номер	Кол-во	Примечание
1	Втулка	ВКМ-30.38.25	2	ТО
2	Гайка	М20	1	ГОСТ 5915-70
3	Грязесъемник	SA 28	1	
4	Кольцо	019-022-19-2-2	1	ГОСТ 9833-73
5	Кольцо	045-051-36-2-2	2	ГОСТ 9833-73
6	Масленка	1.1 Ц6 (М6х1)	2	ГОСТ 19853-74
7	Опорное кольцо	FI 28	2	
8	Поршневое уплотнение	KGD 50 34	1	
9	Штоковое уплотнение	SD 28 38 7	1	

Ковш челюстной 0,5м3 ПФН-260

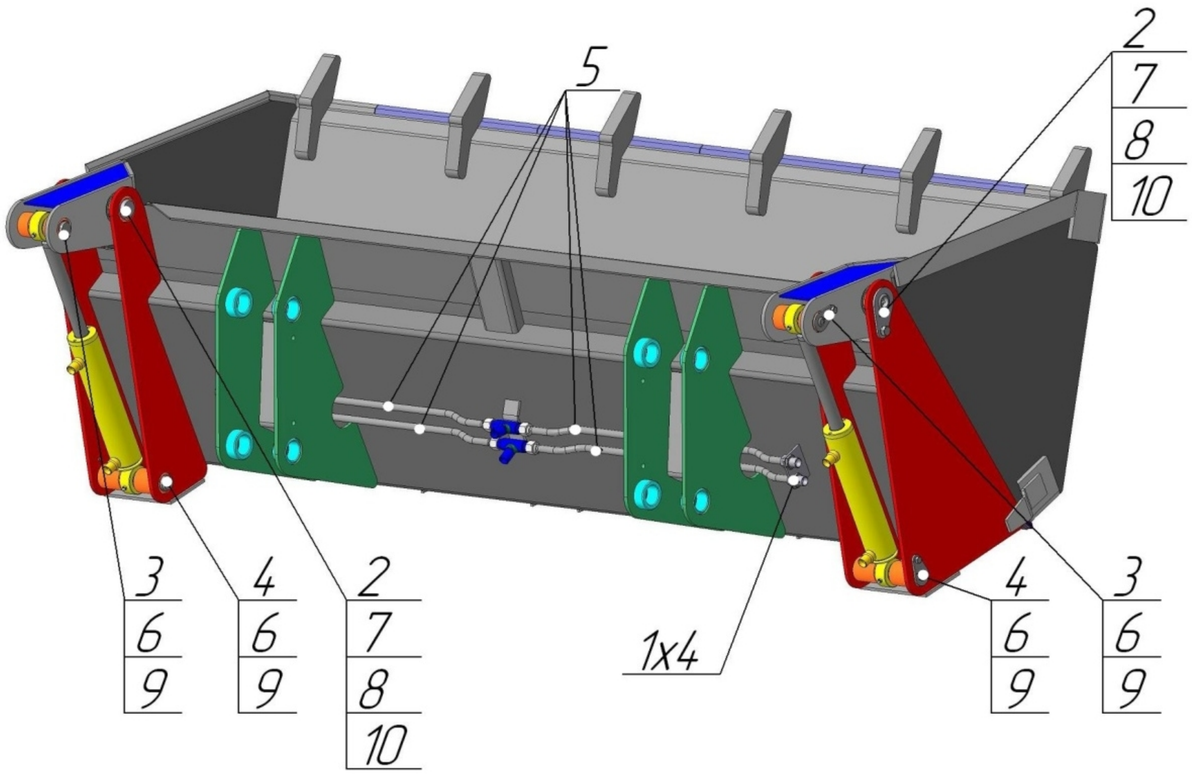

Рисунок 42. Ковш челюстного 0,5м3 ПФН-260

Таблица 35. Комплектующие и запасные части к Ковшу челюстному 0,5м3 ПФН-260

Позиция	Наименование	Номер	Кол-во в узле	Примечания
1	2	3	4	5
1	Гайка М20х1,5	ПФН-200.15.001	4	
2	Палец	ПФН-200.10.000-02	2	
3	Палец	ПФН-260.03.000	2	
4	Палец	ПФН-260.03.000-01	2	
5	Трубка челюсти	ПФН-260.04	4	
6	Болт	М8х16	4	ГОСТ 7805-70
7	Болт	М12х20	2	ГОСТ 7805-70
8	Масленка	1.2 Ц6 (М10х1)	2	ГОСТ 19853-74
9	Шайба	8 65Г (пружинная)	4	ГОСТ 6402-70
10	Шайба	12 65Г (пружинная)	2	ГОСТ 6402-70

Таблица 36. Перечень РВД Ковша челюстного ПФН-260

Позиция	Обозначение	Кол-во в узле	Примечания
1	2	3	4
1	ПУ-РВД-12-250-650	4	От Трубок челюсти к челюстным Гидроцилиндрам

Условное обозначение РВД:
ПУ - в зависимости от установленных концевых ниппелей
П - прямой-прямой;
У - угловой-угловой;
ПУ - прямой-угловой;
РВД - Рукав Высокого Давления;
12 - Проходное сечение (условный проход), мм;
250 - Рабочее давление, МПа;
650 - Длина рукава, мм.

Ковш-челюсти "РАПТОР" ПФН-265

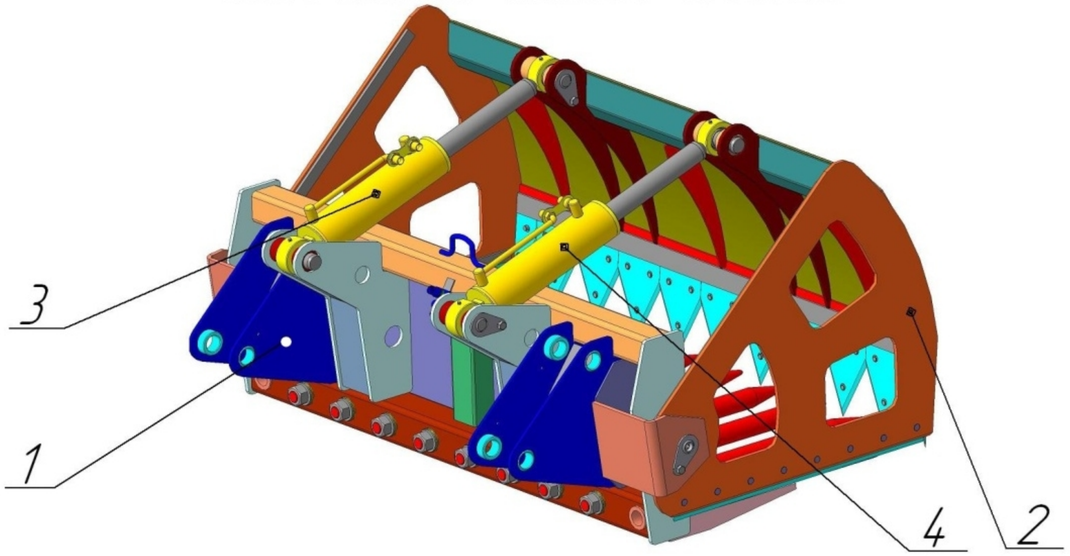

1. Отвал ПФН-265.01;
2. Челюсти ПФН-165.02;
3. Гидроцилиндр ЦГ-ПМК-90.50.250.560-К1К3-УР15-03;
4. Гидроцилиндр ЦГ-ПМК-90.50.250.560-К1К3-УР15-04.

Рисунок 43. Общий вид и основные узлы Ковша-челюсти РАПТОР ПФН-265

Отвал ПФН-265.01

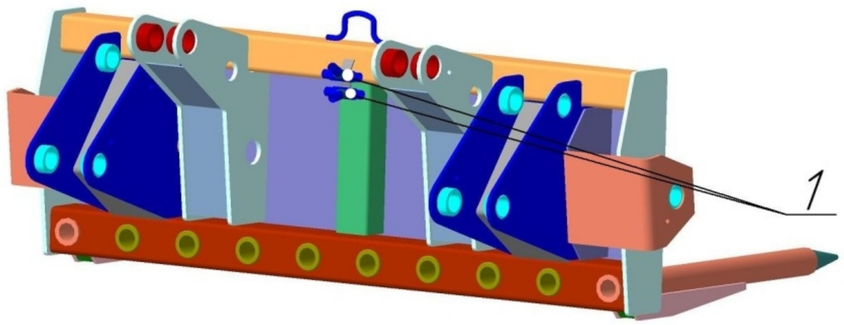

Рисунок 44. Отвал ПФН-265.01

Таблица 37. Комплектующие и запасные части к Отвалу ПФН-265.01

Позиция	Наименование	Номер	Кол-во в узле	Примечания
1	2	3	4	5
1	Тройник	ПФН-200.15.01.000	2	Оцинкование

Челюсти ПФН-165.02

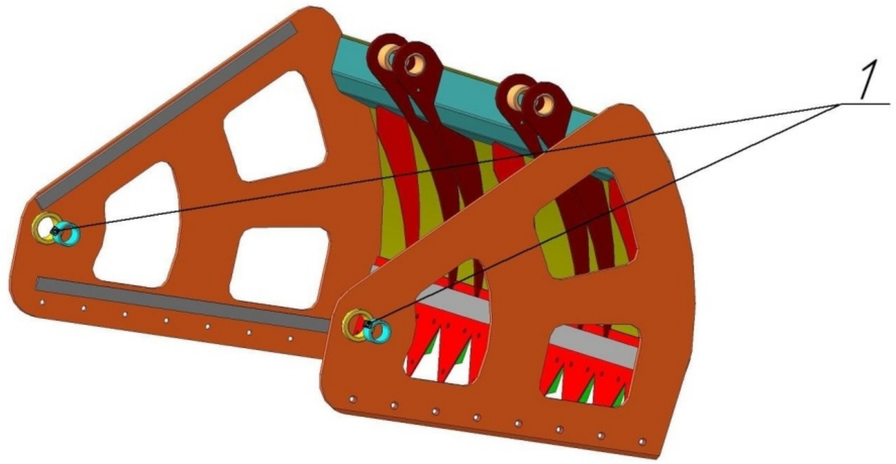

Рисунок 45. Челюсти ПФН-165.02

Таблица 38. Комплектующие и запасные части к Челюсти ПФН-165.02

Позиция	Наименование	Номер	Кол-во в узле	Примечания
1	2	3	4	5
1	Втулка	ВК-40.52.32	2	ТО

Гидроцилиндр ЦГ-ПМК-90.50.250.560-К1К3-УР15-03
(Номер при заказе ЦГ-90.50-0105)

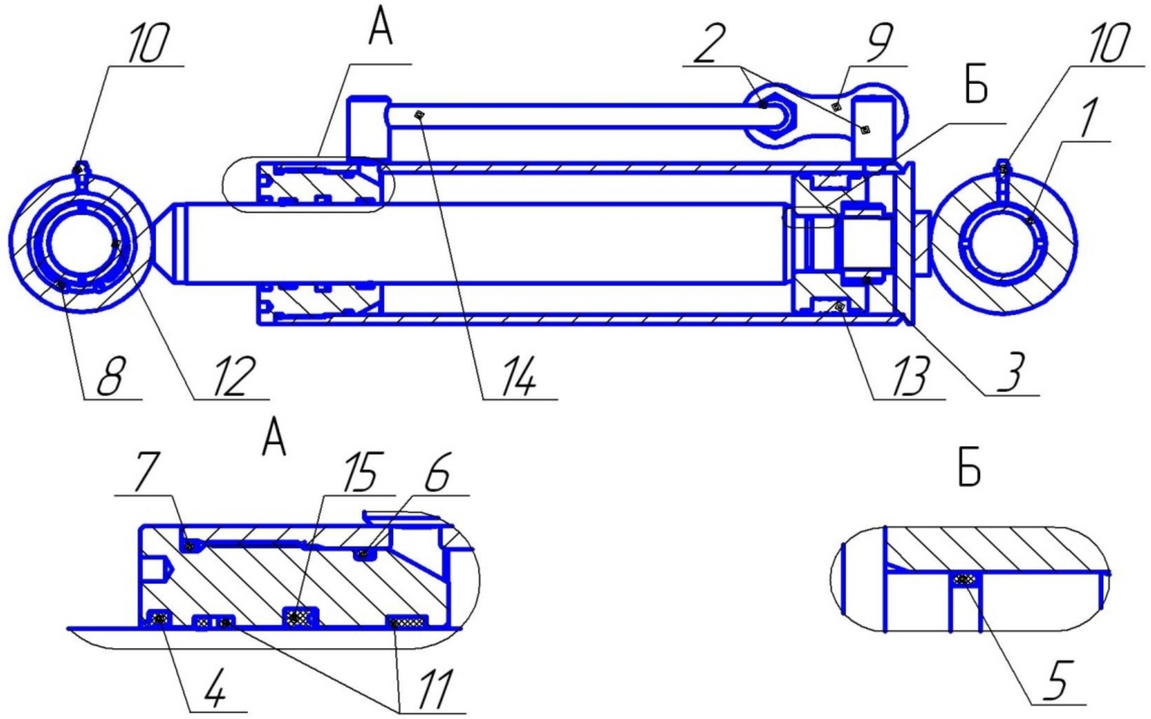

Рисунок 46. Гидроцилиндр ЦГ-ПМК-90.50.250.560-К1К3-УР15-03

Таблица 39. Комплектующие и запасные части к Гидроцилиндру ЦГ-ПМК-90.50.250.560-К1К3-УР15-03

№ п/п	Наименование	Номер	Кол-во	Примечание
1	Втулка	ВКМ-40.52.40	1	ТО
2	Гайка М20х1,5	ПФН-200.15.001	2	
3	Гайка М33х1,5	ЦГ-ПМК-00.007	1	
4	Грязесъемник	SA 50	1	
5	Кольцо	030-034-25-2-2	1	ГОСТ 9833-73
6	Кольцо	084-090-36-2-2	1	ГОСТ 9833-73
7	Кольцо	089-095-36-2-2	1	ГОСТ 9833-73
8	Кольцо	В 62.65Г	1	ГОСТ 13943-86
9	Косточка	ЦГ-ПМК-00.008-01	1	
10	Масленка	1.1 Ц6 (М6х1)	2	ГОСТ 19853-74
11	Опорное кольцо	FI 50	2	
12	Подшипник	ШС-40	1	
13	Поршневое уплотнение	KGD 90 70	1	
14	Трубка с ниппелем	ЦГ-ПМК-20.09.000	1	
15	Штоковое уплотнение	SD 50 60 7	1	

Гидроцилиндр ЦГ-ПМК-90.50.250.560-К1К3-УР15-04
(Номер при заказе ЦГ-90.50-0106)

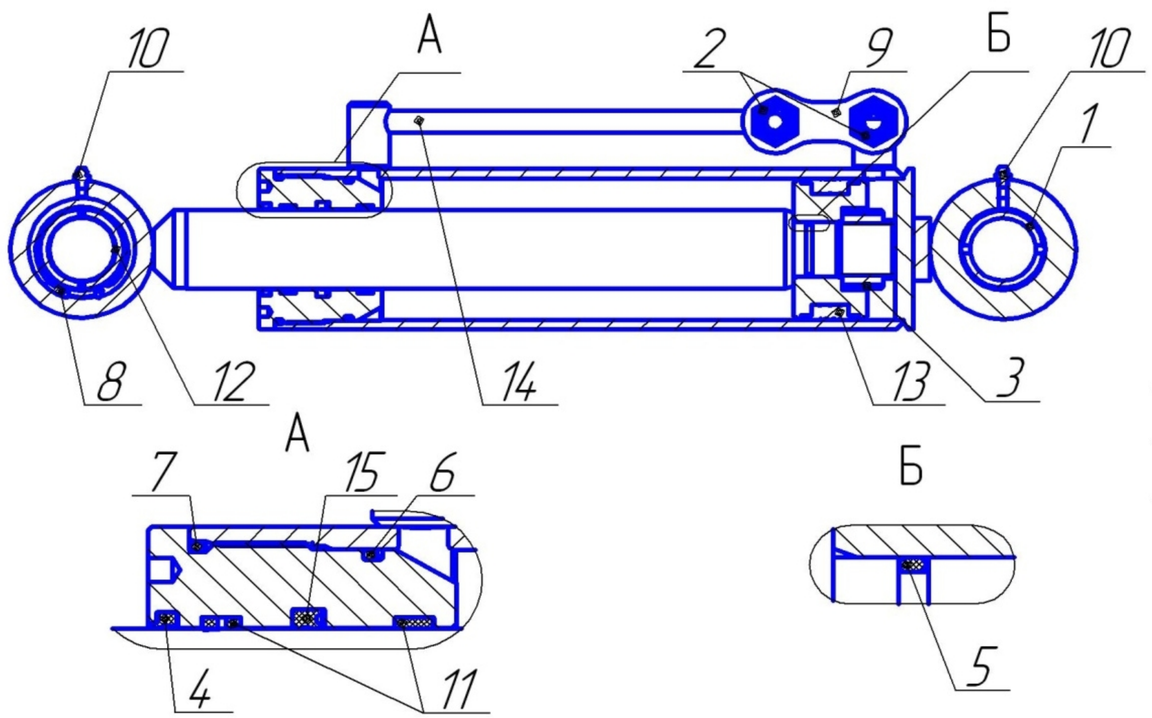

Рисунок 47. Гидроцилиндр ЦГ-ПМК-90.50.250.560-К1К3-УР15-04

Таблица 40. Комплектующие и запасные части к Гидроцилиндру ЦГ-ПМК-90.50.250.560-К1К3-УР15-04

№ п/п	Наименование	Номер	Кол-во	Примечание
1	Втулка	ВКМ-40.52.40	1	ТО
2	Гайка М20х1,5	ПФН-200.15.001	2	
3	Гайка М33х1,5	ЦГ-ПМК-00.007	1	
4	Грязесъемник	SA 50	1	
5	Кольцо	030-034-25-2-2	1	ГОСТ 9833-73
6	Кольцо	084-090-36-2-2	1	ГОСТ 9833-73
7	Кольцо	089-095-36-2-2	1	ГОСТ 9833-73
8	Кольцо	В 62.65Г	1	ГОСТ 13943-86
9	Косточка	ЦГ-ПМК-00.008-01	1	
10	Масленка	1.1 Ц6 (М6х1)	2	ГОСТ 19853-74
11	Опорное кольцо	FI 50	2	
12	Подшипник	ШС-40	1	
13	Поршневое уплотнение	KGD 90 70	1	
14	Трубка с ниппелем	ЦГ-ПМК-20.09.000	1	
15	Штоковое уплотнение	SD 50 60 7	1	

Ковш-челюсти РАПТОР ПФН-265

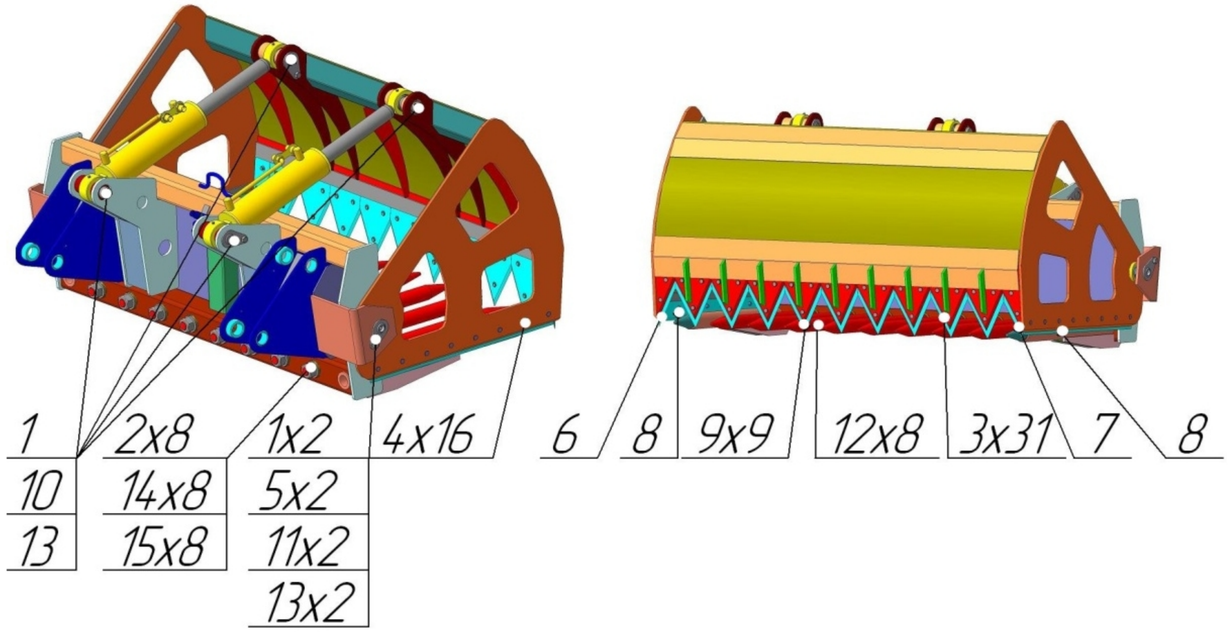

Рисунок 48. Ковш-челюсти РАПТОР ПФН-265

Таблица 41. Комплектующие и запасные части к Ковшу-челюсти РАПТОР ПФН-265

Позиция	Наименование	Номер	Кол-во в узле	Примечания
1	2	3	4	5
1	Болт	М12х20	6	ГОСТ 7805-70
2	Гайка	М30	8	ГОСТ 5915-70
3	Заклепка	ПФН-165.006	31	
4	Заклепка	ПФН-165.006-01	16	
5	Масленка	1.2 Ц6 (М10х1)	2	ГОСТ 19853-74
6	Нож	ПФН-165.003	1	
7	Нож	ПФН-165.004	1	
8	Нож боковой	ПФН-165.005	2	
9	Нож передний	ПФН-165.002	9	
10	Палец	ПФН-165.03	4	
11	Палец	ПФН-165.04	2	
12	Пика	ПФН-165.001	8	
13	Шайба	12 65Г (пружинная)	6	ГОСТ 6402-70
14	Шайба	30 65Г (пружинная)	8	ГОСТ 6402-70
15	Шайба	А 30 (плоская)	8	ГОСТ 10450-70

Таблица 42. Перечень РВД Ковша-челюсти РАПТОР ПФН-265

Позиция	Обозначение	Кол-во в узле	Примечания
1	2	3	4
1	П-РВД-12-250-850	4	От Трубок челюсти к челюстным Гидроцилиндрам

Условное обозначение РВД:
ПУ - в зависимости от установленных концевых ниппелей
П - прямой-прямой;
У - угловой-угловой;
ПУ - прямой-угловой;
РВД - Рукав Высокого Давления;
12 - Проходное сечение (условный проход), мм;
250 - Рабочее давление, МПа;
850 - Длина рукава, мм.

Ковш челюстной 0,8м3 ПФН-270

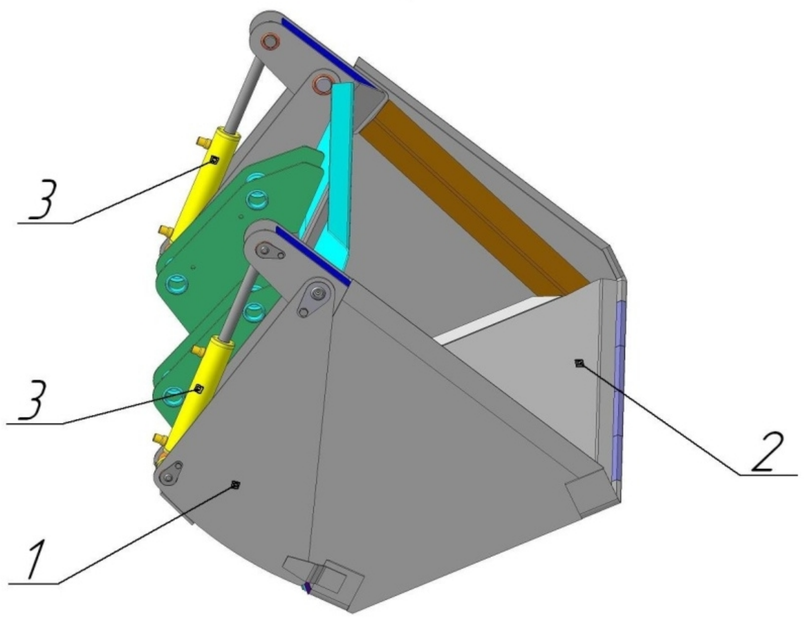

1. Отвал ПФН-270.01;
2. Челюсть ПФН-270.02;
3. Гидроцилиндр ЦГ-ПМК-50.28.200.435-Ж3-Р15 - 2 шт.

Рисунок 49. Общий вид и основные узлы Ковша челюстного 0,8м3 ПФН-270

Отвал ПФН-270.01

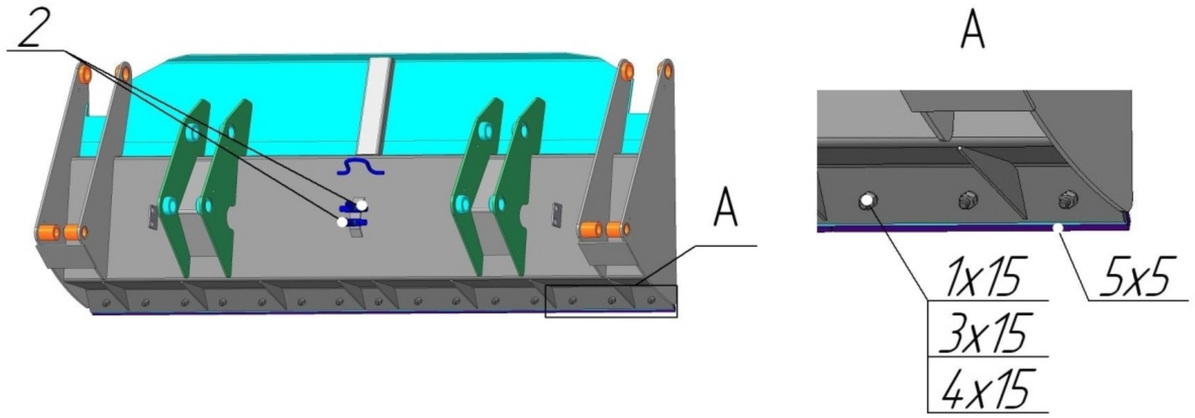

Рисунок 50. Отвал ПФН-270.01

Таблица 43. Комплектующие и запасные части к Отвалу ПФН-270.01

Позиция	Наименование	Номер	Кол-во в узле	Примечания
1	2	3	4	5
1	Болт Крепления ножа	ПФН-120.00.014	15	
2	Тройник	ПФН-200.15.01.000	2	
3	Гайка	М12	15	ГОСТ 5915-70
4	Шайба	12 65Г (пружинная)	15	ГОСТ 6402-70
5	Нож	ПФН-120.00.012	5	

Челюсть ПФН-270.02

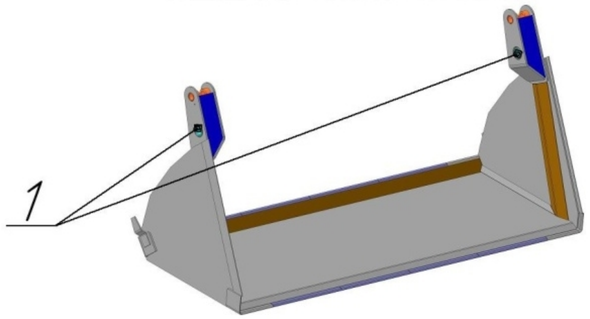

Рисунок 51. Челюсть ПФН-270.02

Таблица 44. Комплектующие и запасные части к Челюсти ПФН-260.02

Позиция	Наименование	Номер	Кол-во в узле	Примечания
1	2	3	4	5
1	Втулка	ВК-40.52.24	4	ТО

Гидроцилиндр ЦГ-ПМК-50.28.200.435-Ж3-Р15
(Номер при заказе ЦГ-50.28-0152)

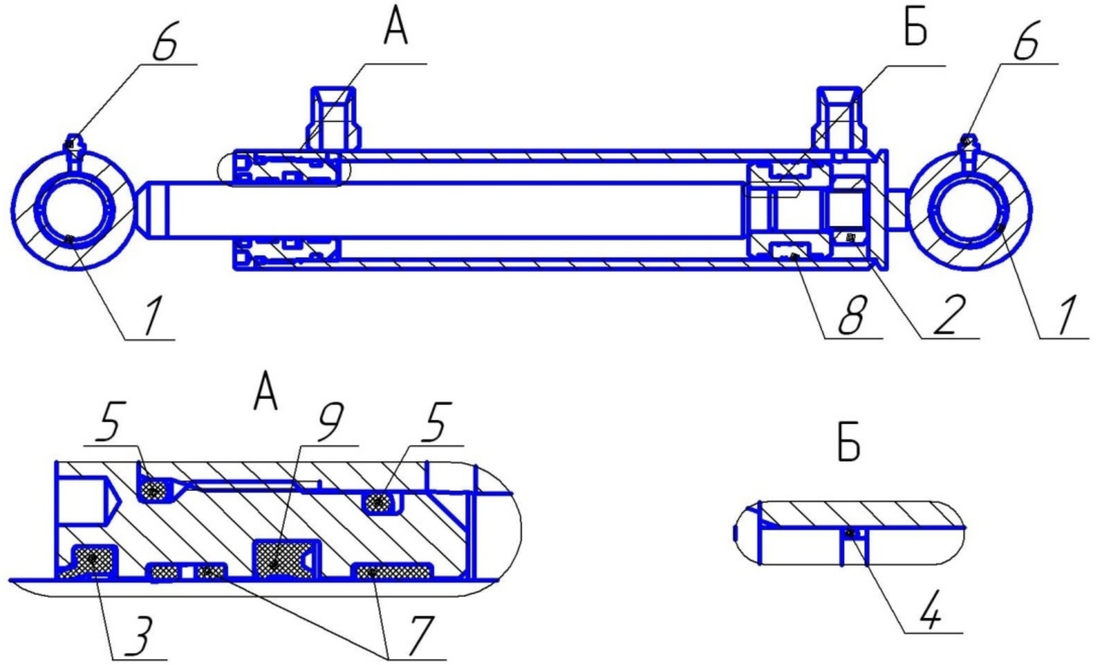

Рисунок 52. Гидроцилиндр ЦГ-ПМК-50.28.200.435-Ж3-Р15

Таблица 45. Комплектующие и запасные части к Гидроцилиндру ЦГ-ПМК-50.28.200.435-Ж3-Р15

№ п/п	Наименование	Номер	Кол-во	Примечание
1	Втулка	ВКМ-30.38.25	2	ТО
2	Гайка	М20	1	ГОСТ 5915-70
3	Грязесъемник	SA 28	1	
4	Кольцо	019-022-19-2-2	1	ГОСТ 9833-73
5	Кольцо	045-051-36-2-2	2	ГОСТ 9833-73
6	Масленка	1.1 Ц6 (М6х1)	2	ГОСТ 19853-74
7	Опорное кольцо	FI 28	2	
8	Поршневое уплотнение	KGD 50 34	1	
9	Штоковое уплотнение	SD 28 38 7	1	

Ковш челюстной 0,8м3 ПФН-270

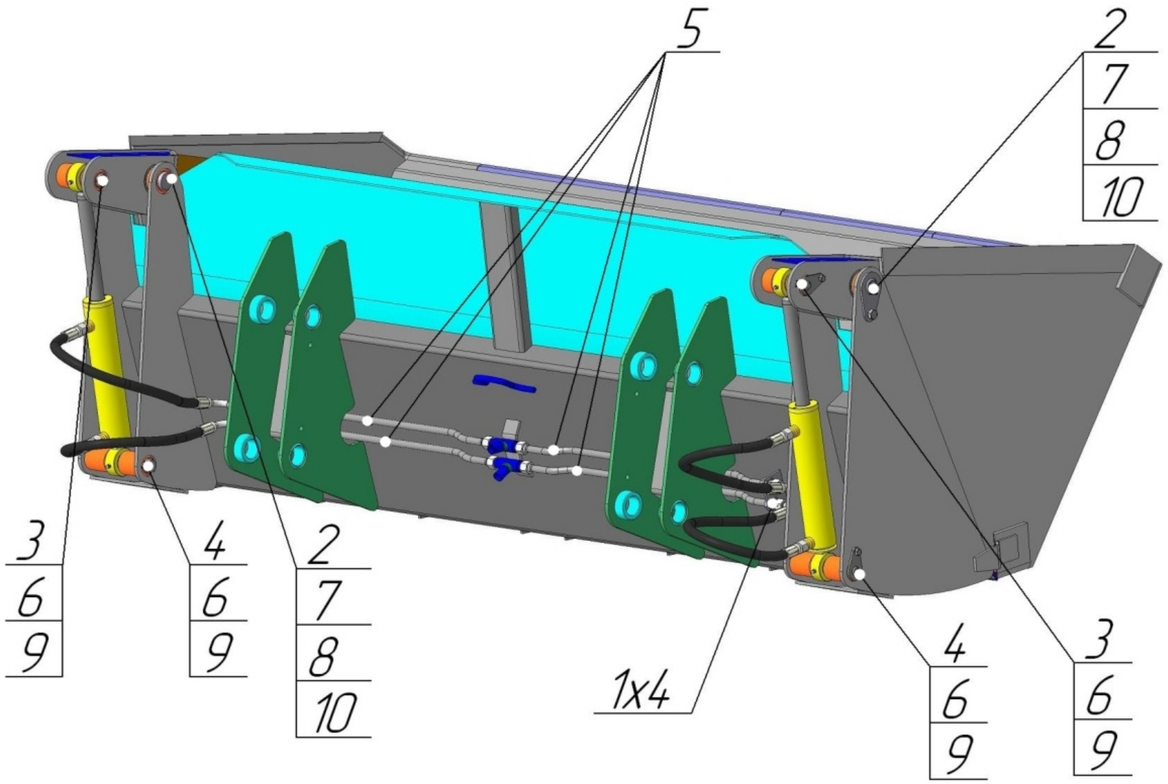

Рисунок 53. Ковш челюстного 0,8м3 ПФН-270

Таблица 46. Комплектующие и запасные части к Ковшу челюстному 0,8м3 ПФН-270

Позиция	Наименование	Номер	Кол-во в узле	Примечания
1	2	3	4	5
1	Гайка М20х1,5	ПФН-200.15.001	4	
2	Палец	ПФН-200.10.000-02	2	
3	Палец	ПФН-260.03.000	2	
4	Палец	ПФН-260.03.000-01	2	
5	Трубка челюсти	ПФН-260.04	4	
6	Болт	М8х16	4	ГОСТ 7805-70
7	Болт	М12х20	2	ГОСТ 7805-70
8	Масленка	1.2 Ц6 (М10х1)	2	ГОСТ 19853-74
9	Шайба	8 65Г (пружинная)	4	ГОСТ 6402-70
10	Шайба	12 65Г (пружинная)	2	ГОСТ 6402-70

Таблица 47. Перечень РВД Ковша челюстного 0,8м3 ПФН-270

Позиция	Обозначение	Кол-во в узле	Примечания
1	2	3	4
1	ПУ-РВД-12-250-650	4	От Трубок челюсти к челюстным Гидроцилиндрам

Условное обозначение РВД:
ПУ - в зависимости от установленных концевых ниппелей
П - прямой-прямой;
У - угловой-угловой;
ПУ - прямой-угловой;
РВД - Рукав Высокого Давления;
12 - Проходное сечение (условный проход), мм;
250 - Рабочее давление, МПа;
650 - Длина рукава, мм.

Вилы погрузочные ПФН-280

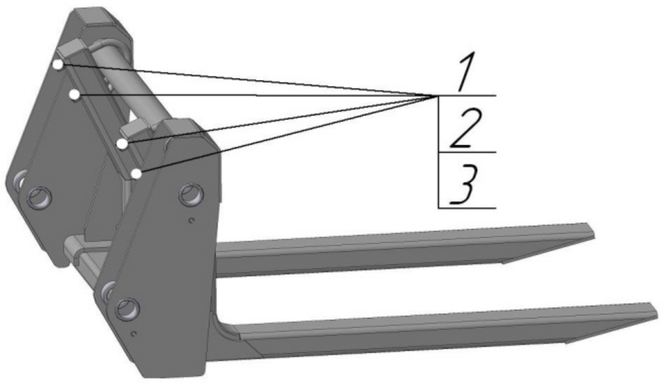

Рисунок 54. Вилы погрузочные ПФН-280

Таблица 48. Комплектующие и запасные части к Вилам погрузочным ПФН-280

Позиция	Наименование	Номер	Кол-во в узле	Примечания
1	2	3	4	5
1	Гайка	М16	4	ГОСТ 5915-70
2	Шайба	16 65Г (пружинная)	4	ГОСТ 6402-70
3	Хомут	ПФН-280.00.001	2	

Бревнозахват ПФН-295

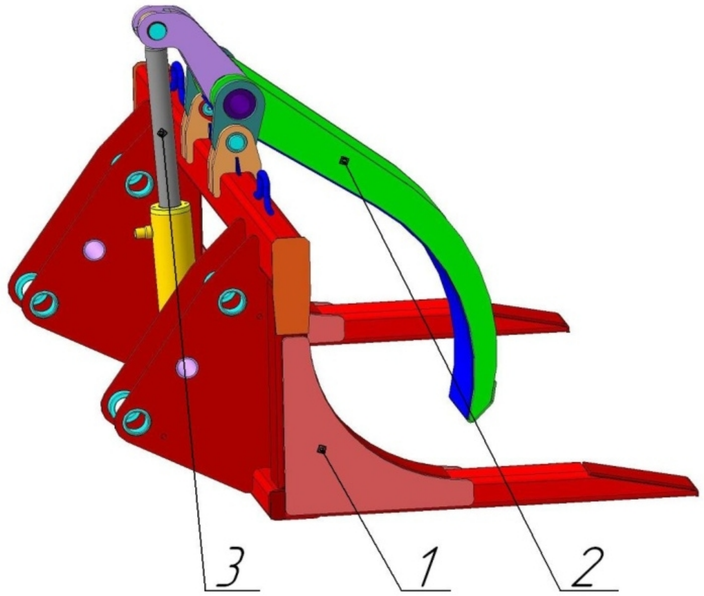

1. Рама ПФН-295.01;
2. Захват ПФН-295.02
3. Гидроцилиндр ЦГ-ПМК-63.40.200.515-Е9-Р15.

Рисунок 55. Общий вид и основные узлы Бревнозахвата ПФН-295

Захват ПФН-295.02

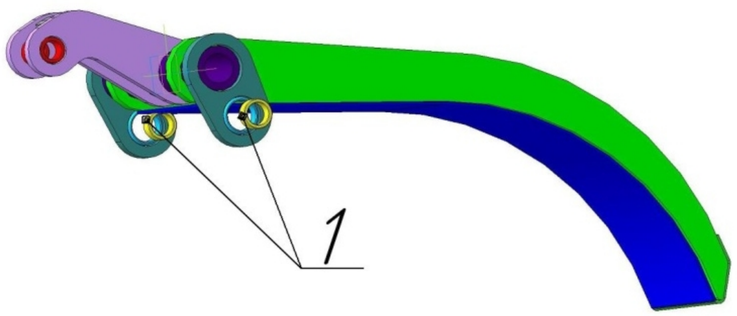

Рисунок 56. Захват ПФН-295.02

Таблица 49. Комплектующие и запасные части к Захвату ПФН-295.02

Позиция	Наименование	Номер	Кол-во в узле	Примечания
1	2	3	4	5
1	Втулка	ПФН-290.02.005	2	ТО

Гидроцилиндр ЦГ-ПМК-63.40.200.515-Е9-Р15
(Номер при заказе ЦГ-63.40-0013)

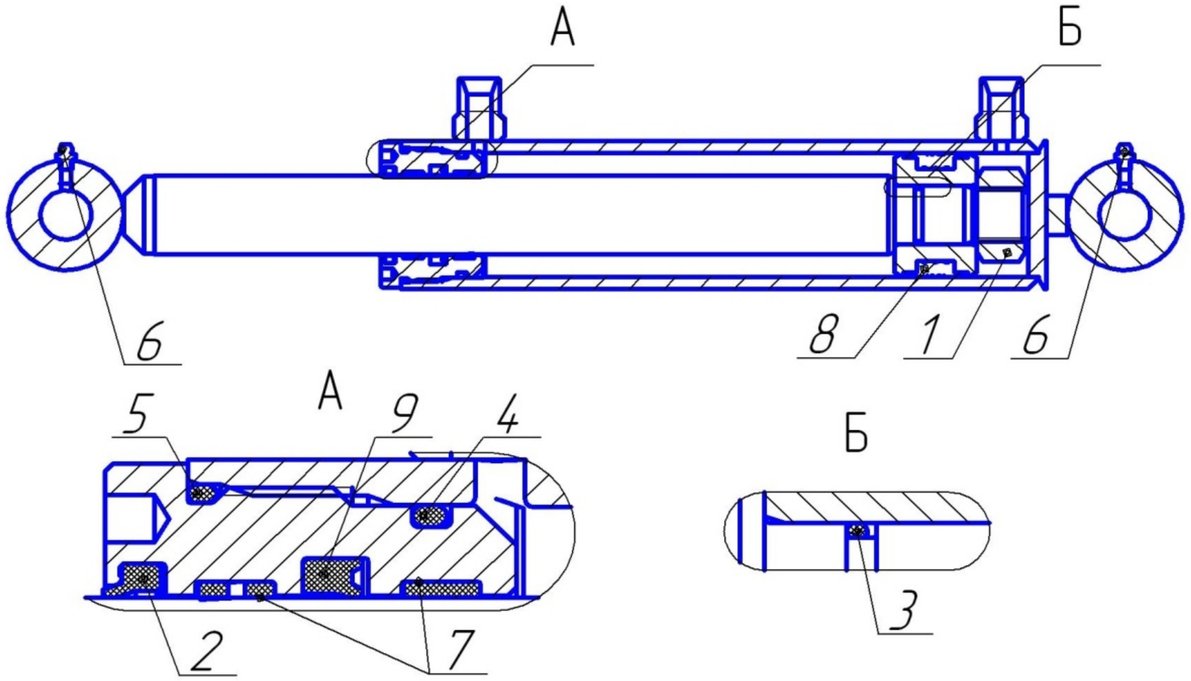

Рисунок 57. Гидроцилиндр ЦГ-ПМК-63.40.200.515-Е9-Р15

Таблица 50. Комплектующие и запасные части к Гидроцилиндру ЦГ-ПМК-63.40.200.515-Е9-Р15

№ п/п	Наименование	Номер	Кол-во	Примечание
1	Гайка	М27	1	ГОСТ 5915-70
2	Грязесъемник	SA 40	1	
3	Кольцо	026-030-25-2-2	1	ГОСТ 9833-73
4	Кольцо	057-063-36-2-2	1	ГОСТ 9833-73
5	Кольцо	063-068-30-2-2	1	ГОСТ 9833-73
6	Масленка	1.1 Ц6 (М6х1)	2	ГОСТ 19853-74
7	Опорное кольцо	FI 40	2	
8	Поршневое уплотнение	KGD 63 47	1	
9	Штоковое уплотнение	SD 40 50 7	1	

Бревнозахват ПФН-295

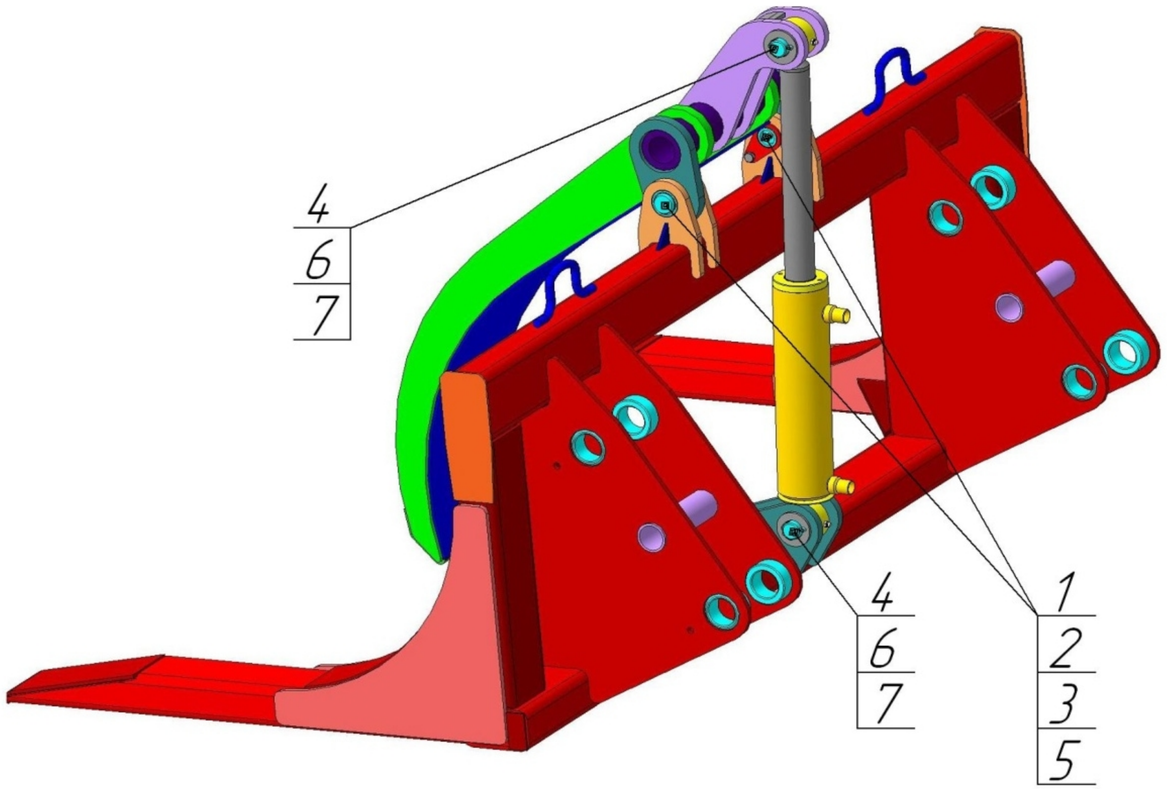

Рисунок 58. Бревнозахват ПФН-295

Таблица 51. Комплектующие и запасные части к Бревнозахвату ПФН-295

Позиция	Наименование	Номер	Кол-во в узле	Примечания
1	2	3	4	5
1	Болт	М8х16	2	ГОСТ 7805-70
2	Масленка	1.1 Ц6 (Мх1)	2	ГОСТ 19853-74
3	Палец	ПФН-290.03	2	
4	Палец	ПФН-290.00.001	2	
5	Шайба	8 65Г (пружинная)	2	ГОСТ 6402-70
6	Шайба	А 24 (плоская)	2	ГОСТ 10450-70
7	Шплинт	4х40	2	ГОСТ 343-70